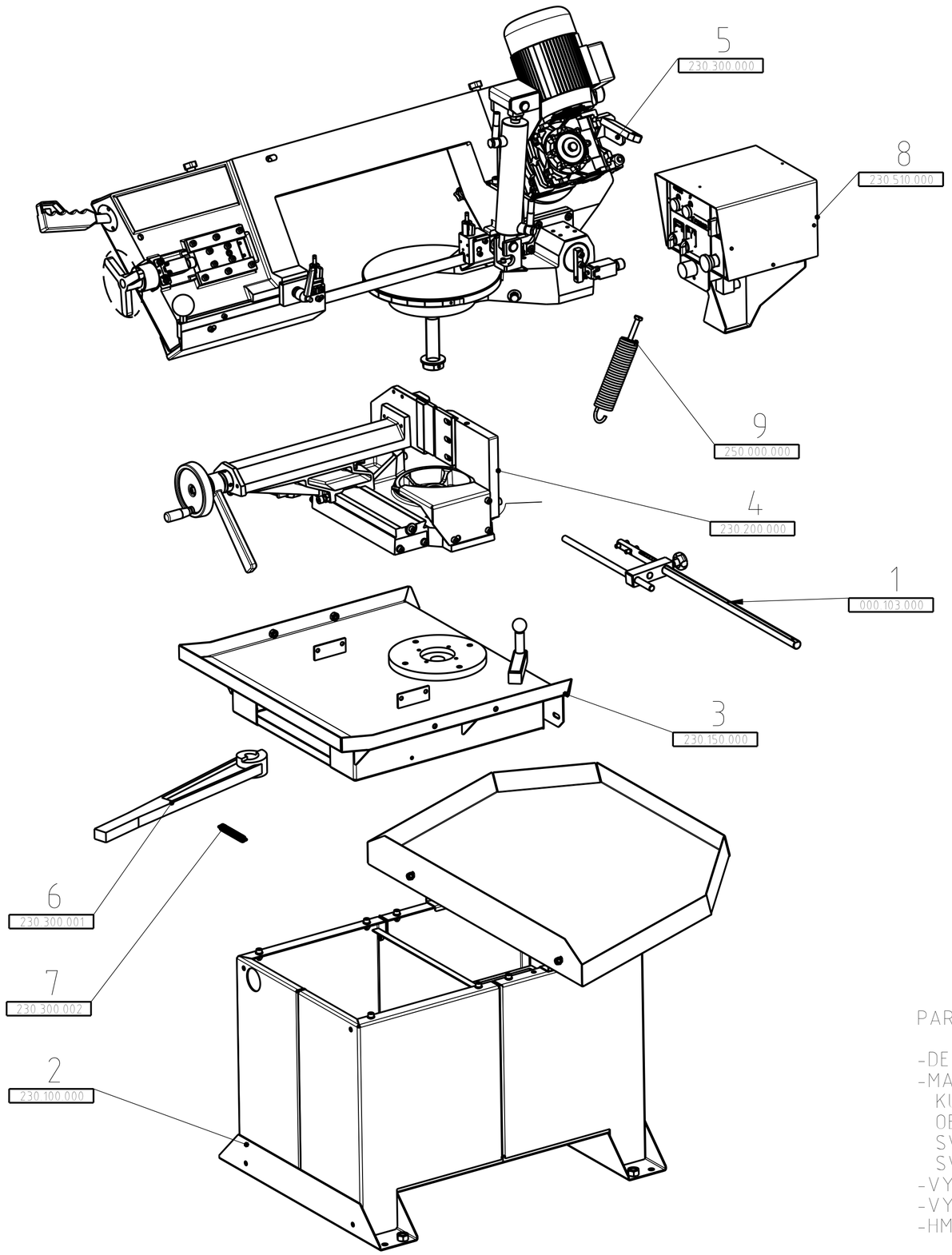


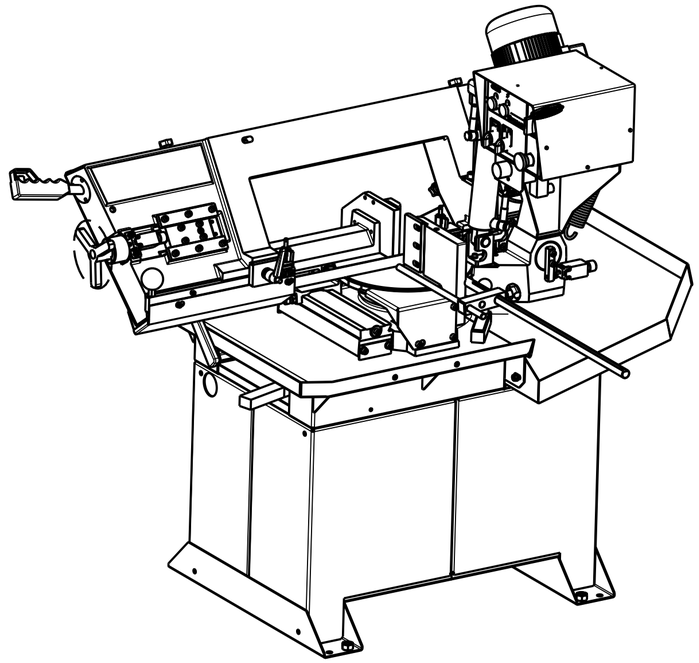

# LIST 1/2
# CELKOVA SESTAVA PILY 230x280 GH-LR, BEZ PRISLUSENSTVI
## (overall assembly without accessories)

| Pos. | Název / Name | Polotovar | | Materiál | Hmotnost | Cislo výkresu | Pocet kusu |
|---|---|---|---|---|---|---|---|
| 9 | 220-PRUZINA-SESTAVA | | | | 0.947 | 250.000.000 | 1 |
| 8 | 230-EL-PANEL | | | | 7.784 | 230.510.000 | 1 |
| 7 | 230-PRUZINA-TOCNY | HENNLICH 14/3/3 | | EN 10270-1 | 0.934 | DIN 230.300.002 | 1 |
| 6 | 230-ARETACNI-PAKA-TOCNY | BENCH LEVER | | --- | 3.937 | 230.300.001 | 1 |
| 5 | 230-RAMENO-TOCNA | ---- | | ---- | 190 5.400 | 230.300.000 | 1 |
| 4 | 230-SVERAK-KOMPLET | ---- | | ---- | 180 0.435 | 230.200.000 | 1 |
| 3 | 230-PODSTAVEC-VANA | ---- | | ---- | 26.237 | 230.150.000 | 1 |
| 2 | 230-PODSTAVEC-KOMPLET | | | | 62.257 | 230.100.000 | 1 |
| 1 | OZM-3-KOMPLET | | | | 2.899 | 000.103.000 | 1 |

PARAMETRY PILY:

-DELKA PILOVEHO PASU: 2720 mm
-MAX. PRUREZ MATERIALU:
KULATINA=230 mm,
OBDELNIKOVY PRUREZ=230x280,
SVAZEK 280x125,
SVAZEK VCETNE HP-MAN 230x100
-VYTOCENI SVERAKU: -45° , +60°
-VYKSA SVERAKU NAD ZEMI: 785 mm
-HMOTNOST: 280 kg

| Zmena | Datum | Index | Podpis |
|---|---|---|---|
| PRIDANA PRUZINA 230.300.002 | 24.11.2014 | d) | |
| DOCISLOVANI, AKTUALIZACE | 18.03.2014 | c) | Ing.GONDA |
| SESTAVA "POZ.4", DIL "POZ.2" | 10.02.2014 | b) | Ing.URBANEK |
| | | a) | Ing.URBANEK |

| | | | |
|---|---|---|---|
| Meritko 1:10 | Poznámka | Autor | Ing.URBANEK |
| | | Schválil | |
| | | Technolog | |
| TOLEROVÁNÍ ISO 8015 | | Datum vydání | 18.03.2014 |
| ISO 2768 - mK | | | |
| Typ | 230x280 GH-LR | | |

PROMÍTÁNÍ

| | |
|---|---|
| Materiál | |
| Polotovar | |
| Celk. hmotnost | 3809.926 kg |

PEGAS GONDA

Název / Name: 1-230X280_GH-LR

Cís. výkresu: 230.010.000

List 1/3

A-A

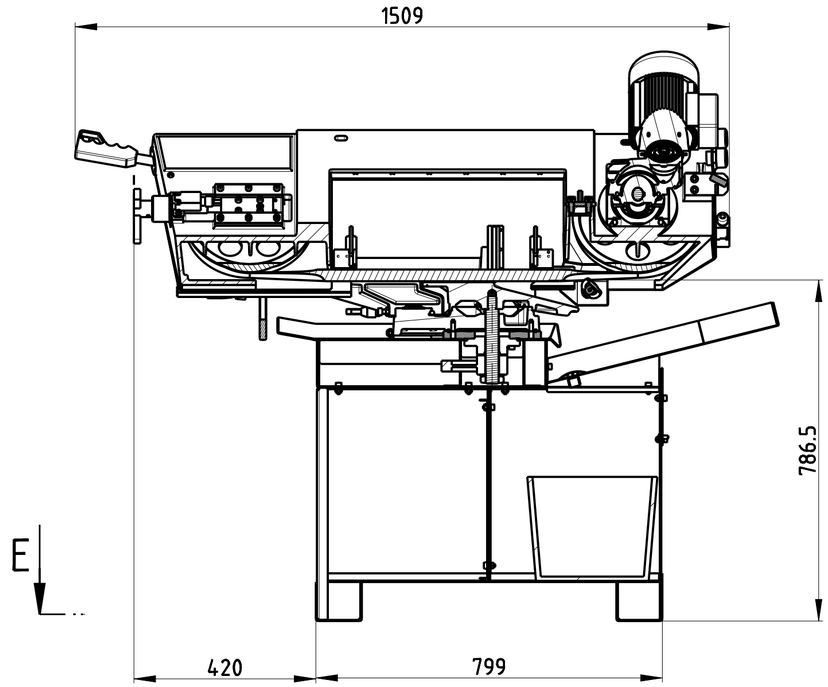


A

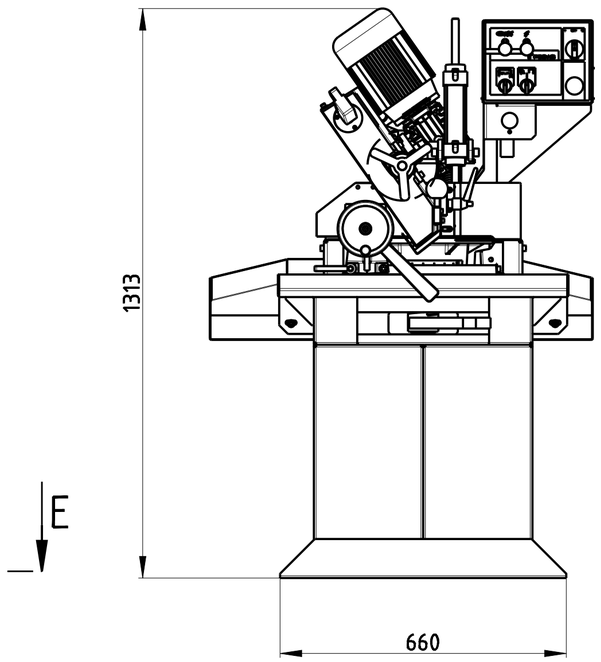


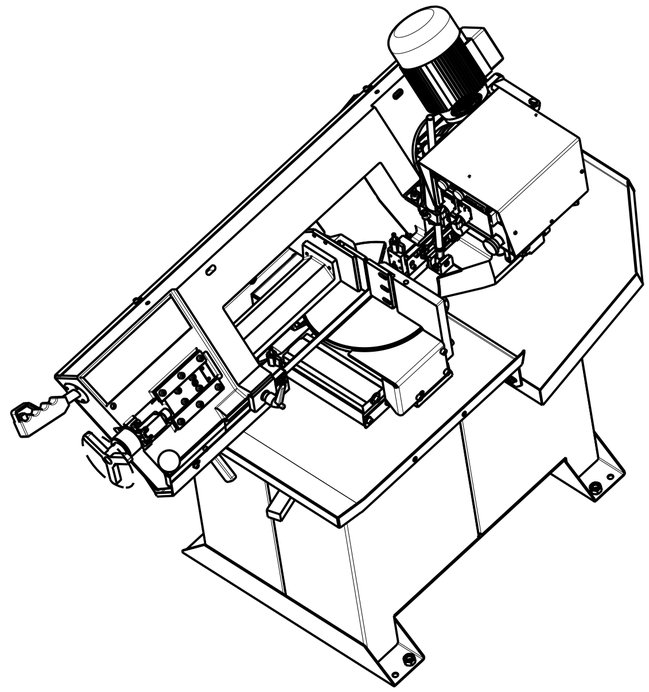

A

E-E

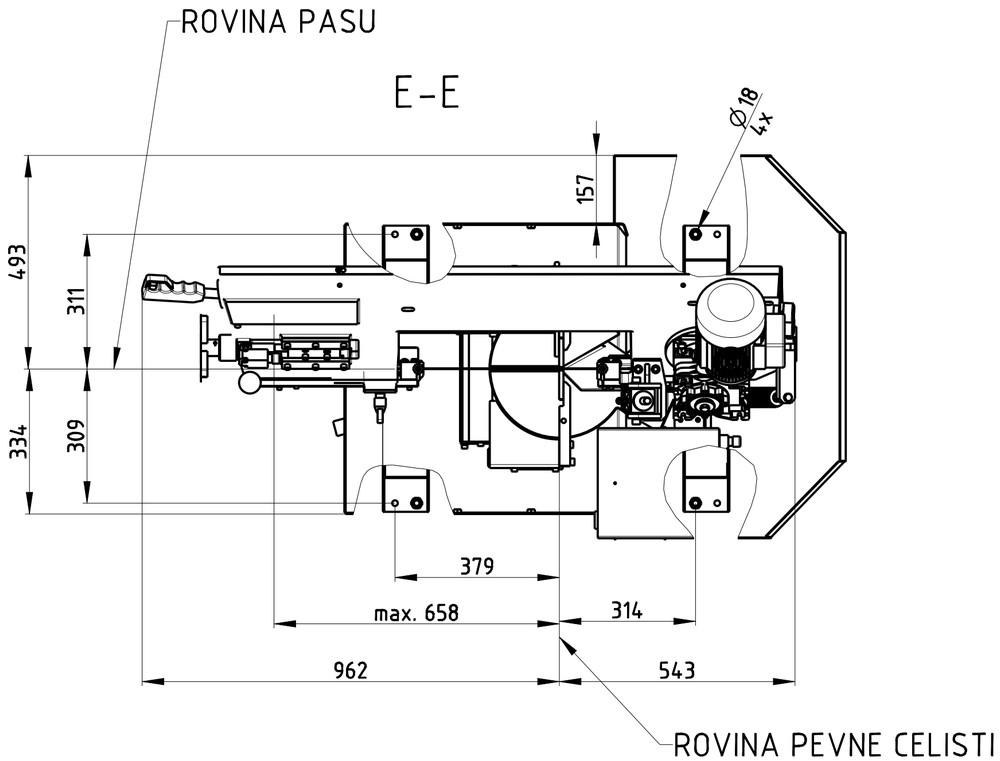


# LIST 2/2
# CELKOVA SESTAVA PILY 230x280 GH-LR, BEZ PRISLUSENSTVI
# ZASTAVBOVE A KOTEVNI ROZMERY
# (overall assembly without accessories)

PARAMETRY PILY:

-DELKA PILOVEHO PASU: 2720 mm
-MAX. PRUREZ MATERIALU: KULATINA=230 mm, OBDELNIKOVY PRUREZ=230x280, SVAZEK 280x125, SVAZEK VCETNE HP-MAN 230x100
-VYTOCENI SVERAKU: -45° , +60°
-VYKSA SVERAKU NAD ZEMI: 785 mm
-HMOTNOST: 280 kg

| | | | | |
|---|---|---|---|---|
| | | | d) | |
| | | | c) | |
| DOPLNENI, AKTUALIZACE | | 18.03.2014 | b) | Ing.URBANEK |
| NOVY PODSTAVEC | | 10.02.2014 | a) | Ing.URBANEK |
| Zmena | | Datum | Index | Podpis |
| Merilko 1:10 | Poznámka | Autor | Ing.URBANEK | |
| | | Schválil | | |
| | | Technolog | | |
| TOLEROVÁNÍ ISO 8015 | | Datum vydání | 18.03.2014 | |
| ISO 2768 - mK | | | | |
| Typ | 230x280 GH-LR | | | |

PROMÍTÁNÍ

| | |
|---|---|
| Materiál | ---- |
| Polotovar | ---- |
| Celk. hmotnost | 316.684 kg |

PEGAS GONDA

Název: 1-230X280_GH-LR

Name

Cís. výkresu: 230.010.000

List 2/3

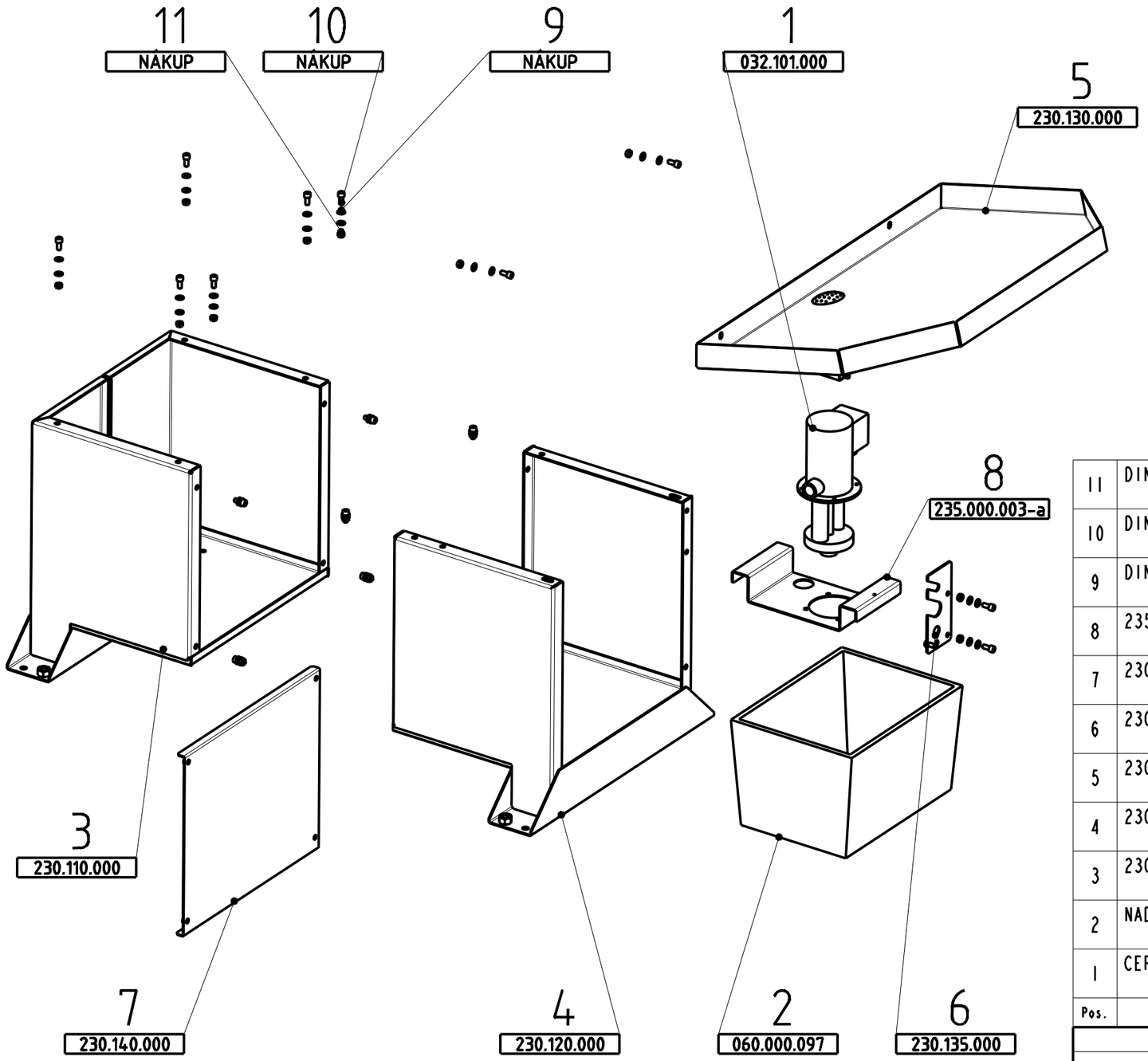


| Pos. | Název / Name | Polotovar | Materiál | Hmotnost | Cislo výkresu | Pocet kusu |
|---|---|---|---|---|---|---|
| 11 | DIN_934_01_M8 | MATICE M8 | | | NÁKUP | 14 |
| 10 | DIN_912_01_M8X18 | SROUB M8 x 18 | | 0.015 | NÁKUP | 16 |
| 9 | DIN_125_01_8 | PODLOZKA 8 | | | NÁKUP | 32 |
| 8 | 235-PODST-DRZAK-CERPADLA-A | P2.5 | 11373 | 1.267 | 235.000.003-a | 1 |
| 7 | 230-PODSTAVEC-VYZTUZENI | ---- | ---- | 3.440 | 230.140.000 | 1 |
| 6 | 230-DRZAK-ENERGIE-SVAR | ---- | ---- | 0.302 | 230.135.000 | 1 |
| 5 | 230-VANA-NA-TRISKY | ---- | ---- | 7.742 | 230.130.000 | 1 |
| 4 | 230-PODST-SEGMENT-2 | | | 16.653 | 230.120.000 | 1 |
| 3 | 230-PODST-SEGMENT-1 | | | 21.467 | 230.110.000 | 1 |
| 2 | NADOBA-NA-REZ-KAPALINU | | | 5.935 | 060.000.097 | 1 |
| 1 | CERPADLO-EM-ICPPI-14H_PI | | | 5.665 | 032.101.000 | 1 |

| Zmena | Datum | Index | Podpis |
|---|---|---|---|
| | | d) | |
| | | c) | |
| | | b) | |
| DOPLNENI POZ. 7 | 15.03.2014 | a) | Ing.URBANEK |

| | |
|---|---|
| Merilko | 1:10 |
| Poznámka | |
| Autor | Ing.URBANEK |
| Schvalil | |
| Technolog | |
| Datum vydáni | 15.03.2014 |
| TOLEROVÁNI ISO 8015 | |
| ISO 2768 - mK | |
| Typ | |

PROMÍTÁNÍ

| | |
|---|---|
| Materiál | |
| Polotovar | |
| Celk. hmotnost | 62.029 kg |

PEGAS GONDA

Název / Name: **230-PODSTAVEC-KOMPLET**

Cís. výkresu: **230.100.000**

List 1/2

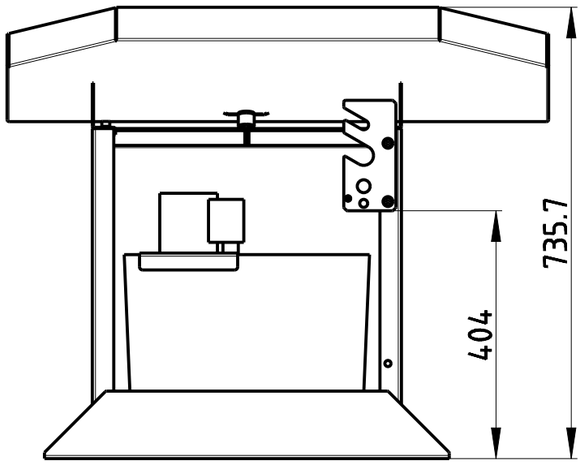


B-B

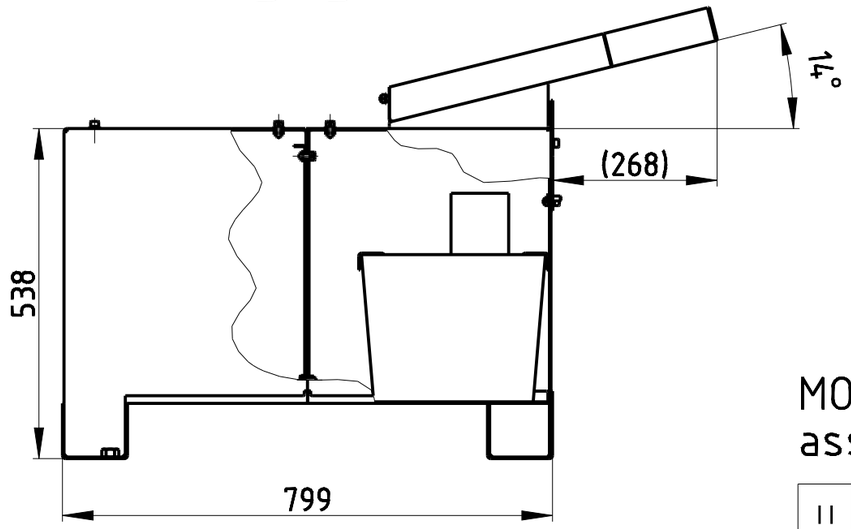


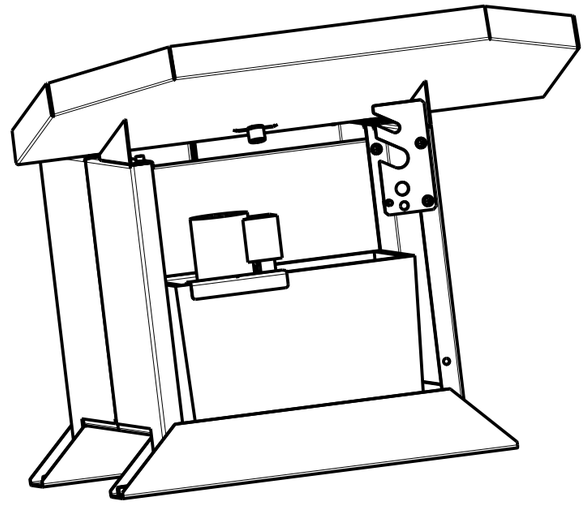

# MONTAZNI VYKRES
assembly drawing

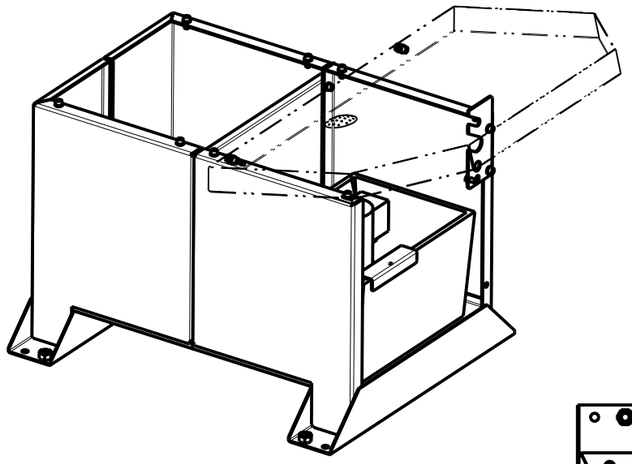

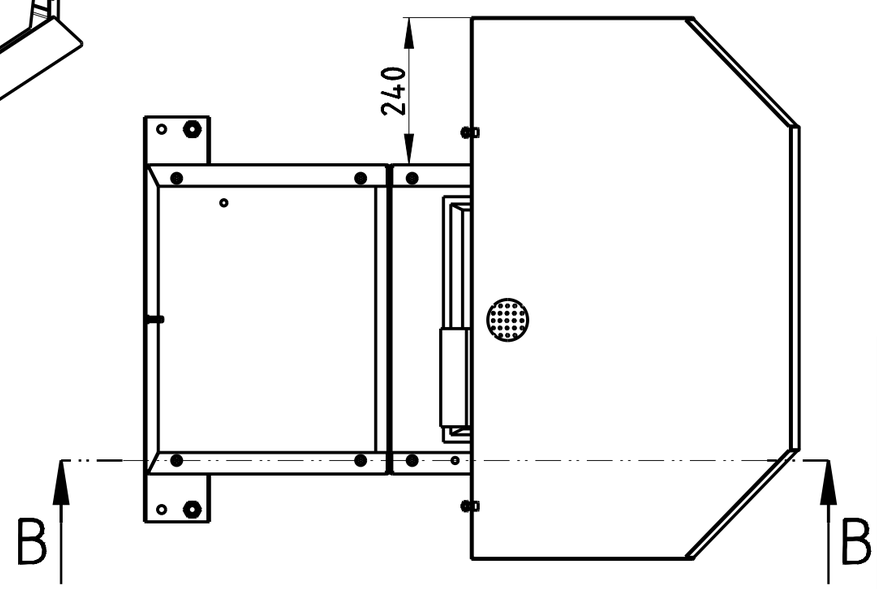


| Pos. | Název / Name | Polotovar | Materiál | Hmotnost | Cislo výkresu | Pocet kusu |
|---|---|---|---|---|---|---|
| 11 | DIN_934_01_M8 | MATICE M8 | | | NÁKUP | 14 |
| 10 | DIN_912_01_M8X18 | SROUB M8 x 18 | | 0.015 | NÁKUP | 16 |
| 9 | DIN_125_01_8 | PODLOZKA 8 | | | NÁKUP | 32 |
| 8 | 235-PODST-DRZAK-CERPADLA-A | P2.5 | 11373 | 1.267 | 235.000.003-a | 1 |
| 7 | 230-PODSTAVEC-VYZTUZENI | ---- | ---- | 3.440 | 230.140.000 | 1 |
| 6 | 230-DRZAK-ENERGIE-SVAR | ---- | ---- | 0.302 | 230.135.000 | 1 |
| 5 | 230-VANA-NA-TRISKY | ---- | ---- | 7.742 | 230.130.000 | 1 |
| 4 | 230-PODST-SEGMENT-2 | | | 16.653 | 230.120.000 | 1 |
| 3 | 230-PODST-SEGMENT-1 | | | 21.467 | 230.110.000 | 1 |
| 2 | NADOBA-NA-REZ-KAPALINU | | | 5.935 | 060.000.097 | 1 |
| 1 | CERPADLO-EM-ICPPI-14H_PI | | | 5.665 | 032.101.000 | 1 |

| Zmena | | Datum | Index | Podpis |
|---|---|---|---|---|
| | | | d) | |
| | | | c) | |
| | | | b) | |
| | | 13.02.2014 | a) | Ing.URBANEK |

| | | | |
|---|---|---|---|
| Merilko 1:10 | Poznámka | Autor | Ing.URBANEK |
| | | Schvalil | |
| | | Technolog | |
| TOLEROVÁNI ISO 8015 | | Datum vydání | 15.03.2014 |
| ISO 2768 - mK | | | |
| Typ | 230x280 GH-LR | | |

PROMÍTÁNÍ

| | |
|---|---|
| Materiál | |
| Polotovar | |
| Celk. hmotnost | 62.029 kg |

PEGAS GONDA

Název / Name: **230-PODSTAVEC-KOMPLET**

Cís. výkresu: **230.100.000**

List 2/2

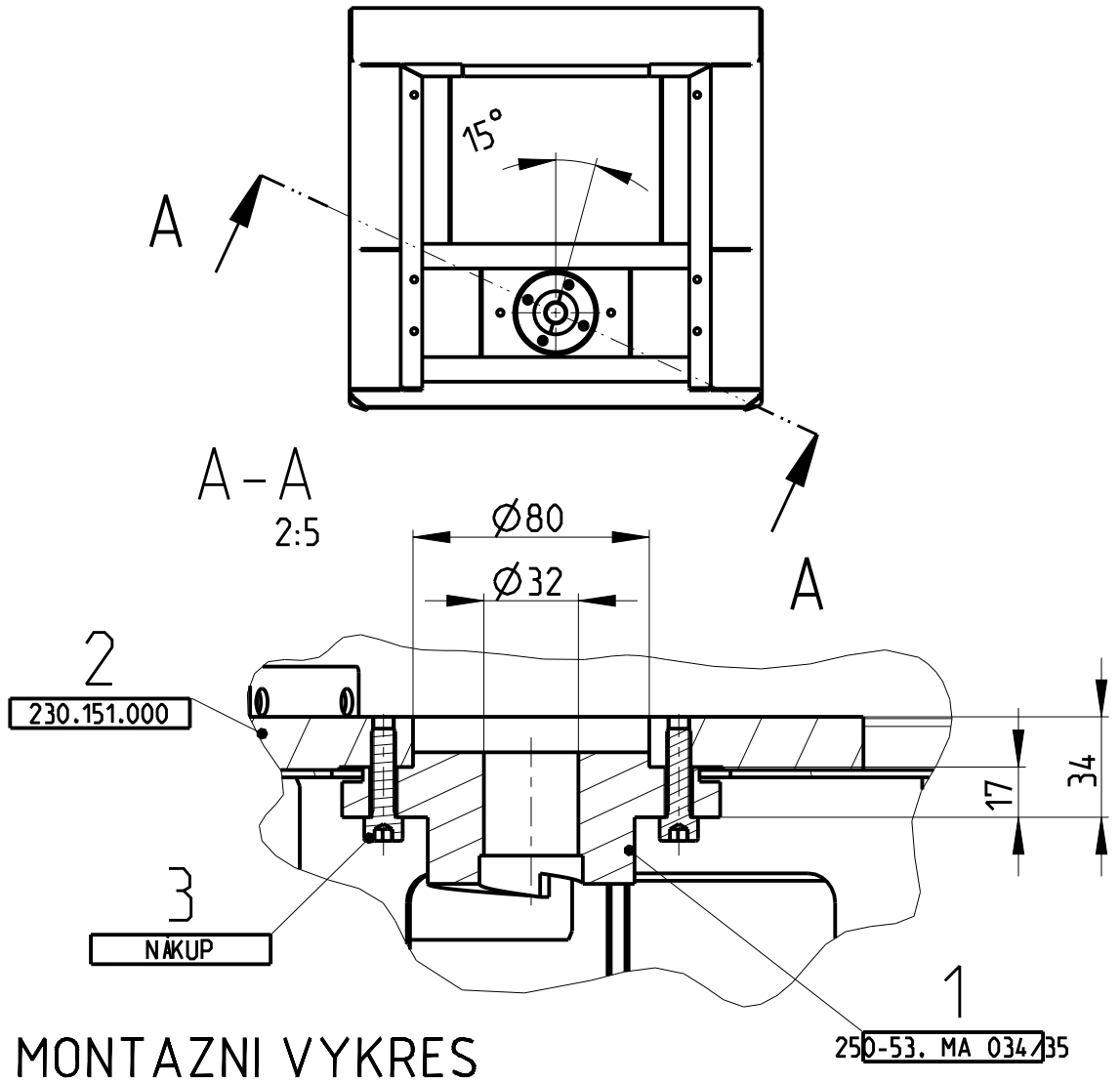


# MONTAZNI VYKRES
## assembly drawing

| Pos. | Název / Name | Polotovar | Materiál | Hmotnost | Cislo výkresu | Pocet kusu |
|---|---|---|---|---|---|---|
| 3 | DIN_912_01_M8X30 | SROUB M8 x 30 | | 0.019 | NÁKUP | 4 |
| 2 | 230-PODSTAVEC-VANA-SVAR | | | 22.849 | 230.151.000 | 1 |
| 1 | 250-VANA-ARETACE | ---- | --- | 2.178 | 250-53, MA 034/35 | 1 |

| | | | | | |
|---|---|---|---|---|---|
| | | d) | | PROMÍTÁNÍ | Materiál |
| | | c) | | | Polotovar |
| | | b) | | | Celk. hmotnost 25.103 kg |
| ZMENA TVARU PODSTAVCE | 15.03.2014 | a) | Ing.URBANEK | | |
| Zmena | Datum | Index | Podpis | | |

| | | | |
|---|---|---|---|
| Merilko 1:12 | Poznámka | Autor | Ing.URBANEK |
| | | Schvalil | |
| | | Technolog | |
| TOLEROVÁNÍ ISO 8015 | | Datum vydání | 15.03.2014 |
| ISO 2768 - mK | | | |
| Typ | 230x280 GH-LR | | |

PEGAS GONDA

Název: **230-PODSTAVEC-VANA**

Name

Cis. výkresu: **230.150.000**

List 1/1

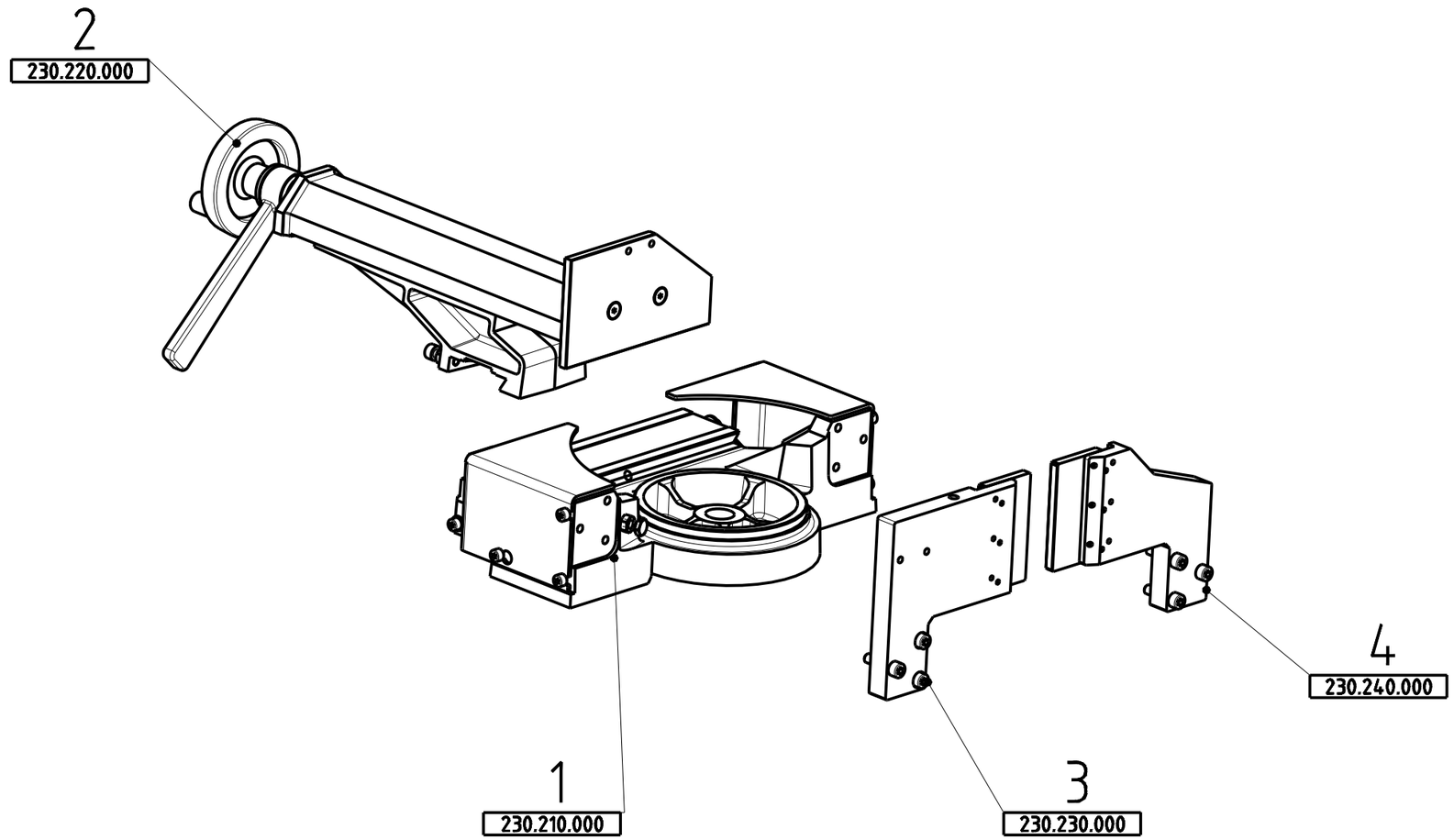


| Pos. | Název / Name | Polotovar | Materiál | Hmotnost | Cislo výkresu | Pocet kusu |
|---|---|---|---|---|---|---|
| 4 | 230-CELIST-PEVNA-LEVA | ---- | ---- | 4.462 | 230.240.000 | 1 |
| 3 | 230-CELIST-PEVNA-PRAVA | ---- | ---- | 5.723 | 230.230.000 | 1 |
| 2 | 230-SVERAK-POSUVNY-KOMPLET | ---- | ---- | 18.205 | 230.220.000 | 1 |
| 1 | 230-LOZE-KOMPLET | ---- | ---- | 29.985 | 230.210.000 | 1 |

| Zmena | Datum | Index | Podpis |
|---|---|---|---|
| | | d) | |
| | | c) | |
| | | b) | |
| ZMENY TVARU SESTAV | 18.03.2014 | a) | Ing.URBANEK |

| | |
|---|---|
| Merilko | 1:6 |
| Poznámka | |
| Autor | Ing.URBANEK |
| Schvalil | |
| Technolog | |
| Datum vydání | 18.03.2014 |
| TOLEROVÁNÍ ISO 8015 | |
| ISO 2768 - mK | |
| Typ | 230x280 GH-LR |

PROMÍTÁNÍ

| | |
|---|---|
| Materiál | |
| Polotovar | |
| Celk. hmotnost | 58.374 kg |

PEGAS GONDA

Název
**230-SVERAK-KOMPLET**
Name

Cís. výkresu
**230.200.000**

List 1/2

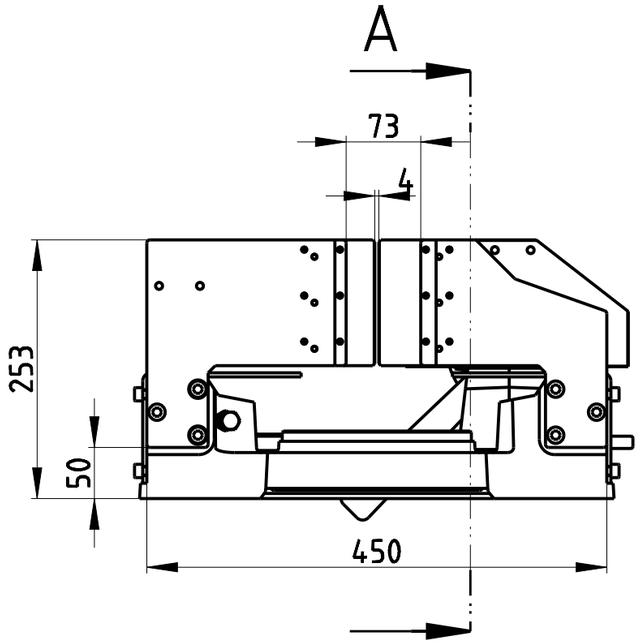


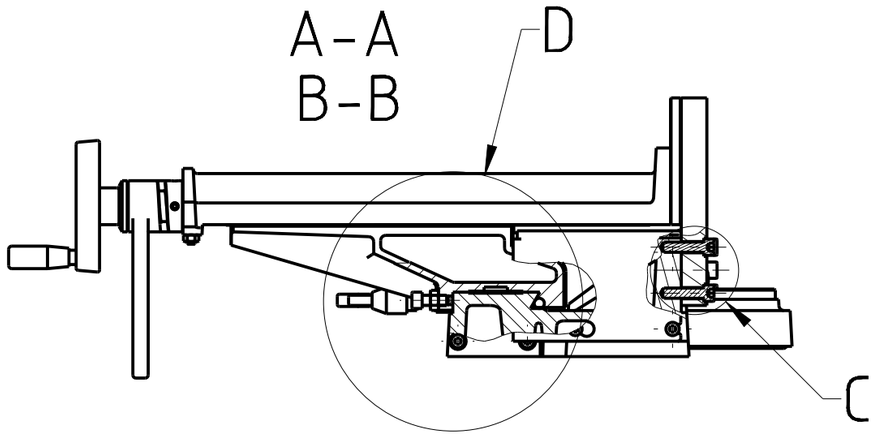


D
1:2

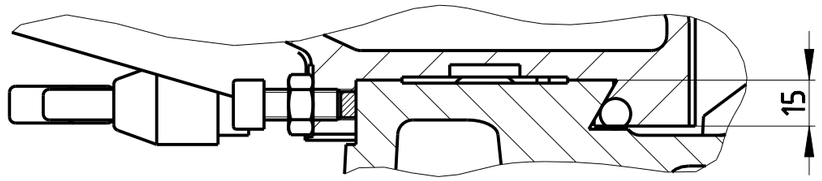


C
3:4

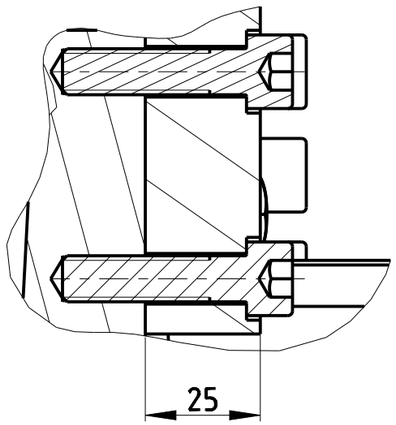


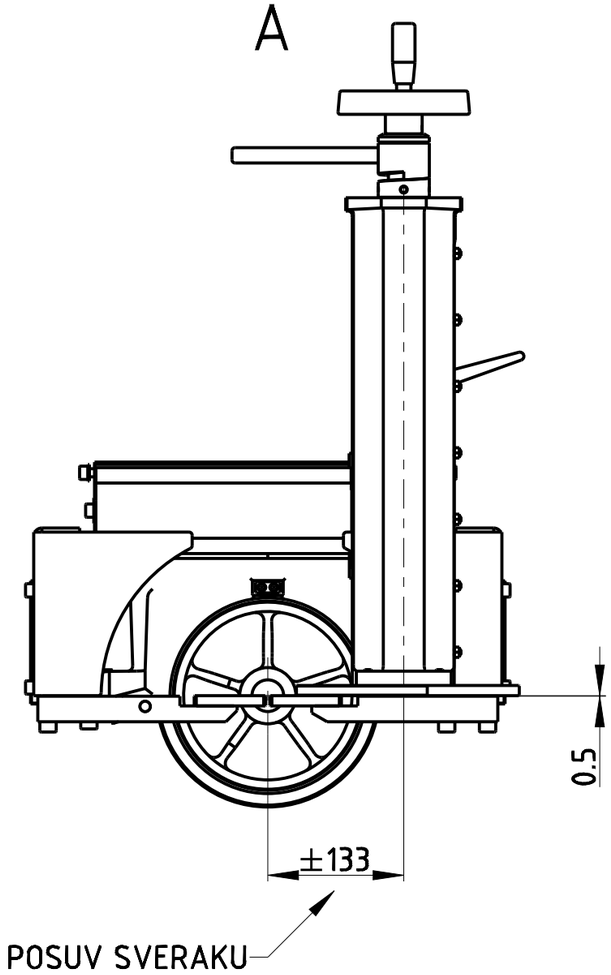


MONTAZNI VYKRES
assembly drawing

| Pos. | Název / Name | Polotovar | Materiál | Hmotnost | Cislo výkresu | Pocet kusu |
|---|---|---|---|---|---|---|
| 4 | 230-CELIST-PEVNA-LEVA | ---- | ---- | 4.462 | 230.240.000 | 1 |
| 3 | 230-CELIST-PEVNA-PRAVA | ---- | ---- | 5.723 | 230.230.000 | 1 |
| 2 | 230-SVERAK-POSUVNY-KOMPLET | ---- | ---- | 18.205 | 230.220.000 | 1 |
| 1 | 230-LOZE-KOMPLET | ---- | ---- | 29.985 | 230.210.000 | 1 |

| Zmena | Datum | Index | Podpis |
|---|---|---|---|
| | | d) | |
| | | c) | |
| | | b) | |
| | | a) | |

PROMÍTÁNÍ

| | |
|---|---|
| Materiál | |
| Polotovar | |
| Celk. hmotnost | 58.374 kg |

| | | | |
|---|---|---|---|
| Merilko 1:6 | Poznámka | Autor | Ing. URBANEK |
| | | Schvalil | |
| | | Technolog | |
| TOLEROVÁNÍ ISO 8015 | | Datum vydání | 18.03.2014 |
| ISO 2768 - mK | | | |
| Typ | 230x280 GH-LR | | |

PEGAS GONDA

Název
**230-SVERAK-KOMPLET**
Name

Cís. výkresu
**230.200.000**

List 2/2

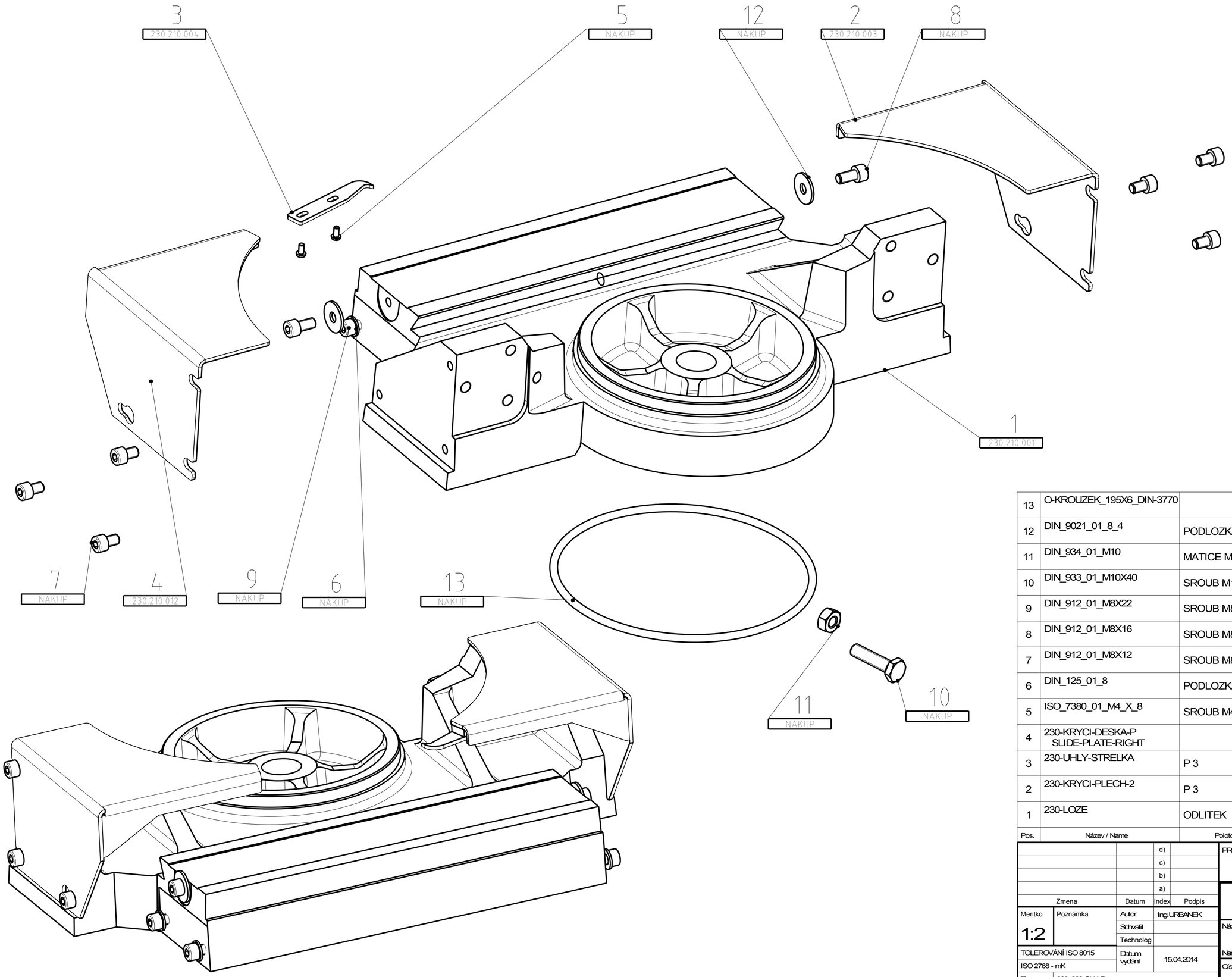


| Pos. | Název / Name | Polotovar | Materiál | Hmotnost | Číslo výkresu | Počet kusu |
|---|---|---|---|---|---|---|
| 13 | O-KROUZEK_195X6_DIN-3770 | | 11373 | 0.140 | NÁKUP | 1 |
| 12 | DIN_9021_01_8_4 | PODLOZKA 8,4 | | | NÁKUP | 2 |
| 11 | DIN_934_01_M10 | MATICE M10 | | | NÁKUP | 1 |
| 10 | DIN_933_01_M10X40 | SROUB M10 x 40 | | | NÁKUP | 1 |
| 9 | DIN_912_01_M8X22 | SROUB M8 x 22 | | 0.016 | NÁKUP | 4 |
| 8 | DIN_912_01_M8X16 | SROUB M8 x 16 | | 0.014 | NÁKUP | 2 |
| 7 | DIN_912_01_M8X12 | SROUB M8 x 12 | | 0.012 | NÁKUP | 6 |
| 6 | DIN_125_01_8 | PODLOZKA 8 | | | NÁKUP | 4 |
| 5 | ISO_7380_01_M4_X_8 | SROUB M4 x 8 | | | NAKUP | 2 |
| 4 | 230-KRYCI-DESKA-P SLIDE-PLATE-RIGHT | | | 0.787 | 230.210.012 | 1 |
| 3 | 230-UHLY-STRELKA | P 3 | 11373 | 0.025 | 230.210.004 | 1 |
| 2 | 230-KRYCI-PLECH-2 | P 3 | 11373 | 0.947 | 230.210.003 | 1 |
| 1 | 230-LOZE | ODLITEK | 422422 | 27.425 | 230.210.001 | 1 |

| Změna | Datum | Index | Podpis |
|---|---|---|---|
| | | d) | |
| | | c) | |
| | | b) | |
| | | a) | |

PROMÍTÁNÍ

Materiál
Polotovar
Celk. hmotnost 29.365 kg

Meritko 1:2
Poznámka
Autor Ing.URBANEK
Schválil
Technolog
TOLEROVÁNÍ ISO 8015
ISO 2768 - mK
Datum vydání 15.04.2014
Typ 230x280 GH-LR

PEGAS GONDA

Název
230-LOZE-KOMPLET
Name

Čís. výkresu
230.210.000
List 1/2

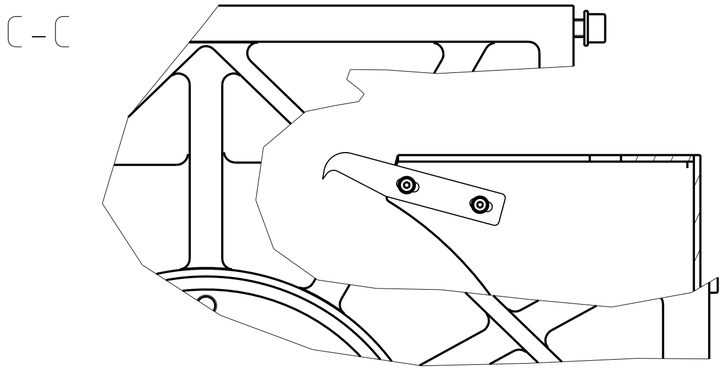


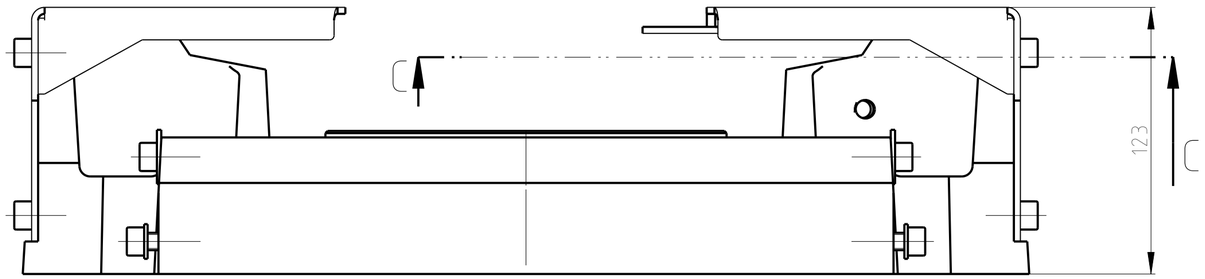


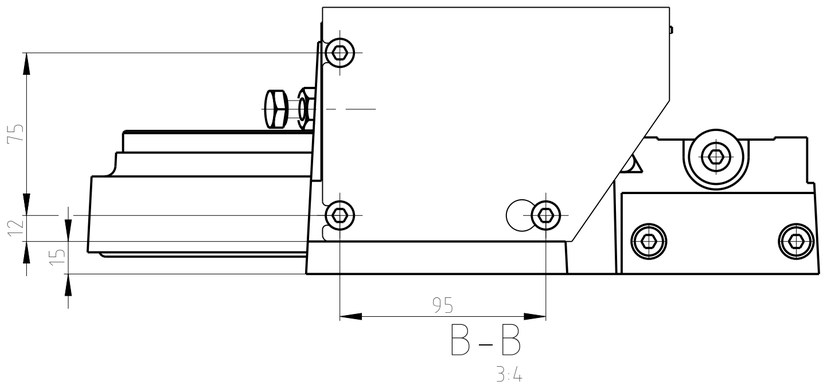


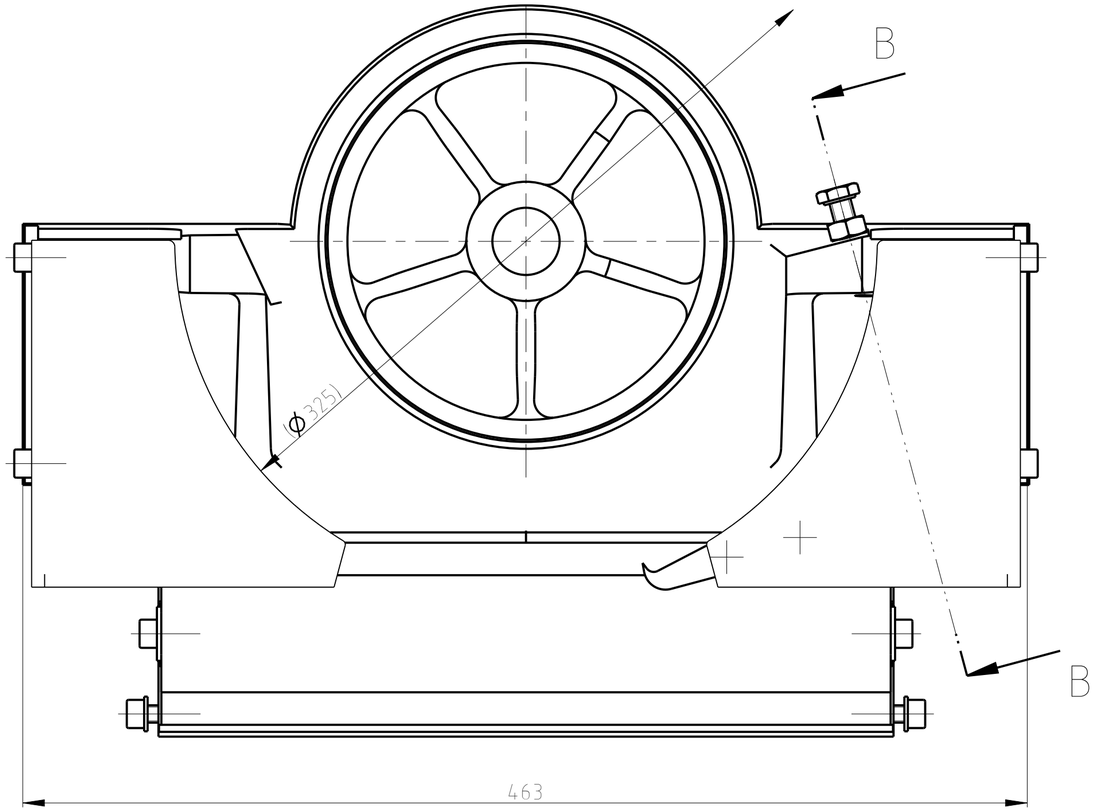


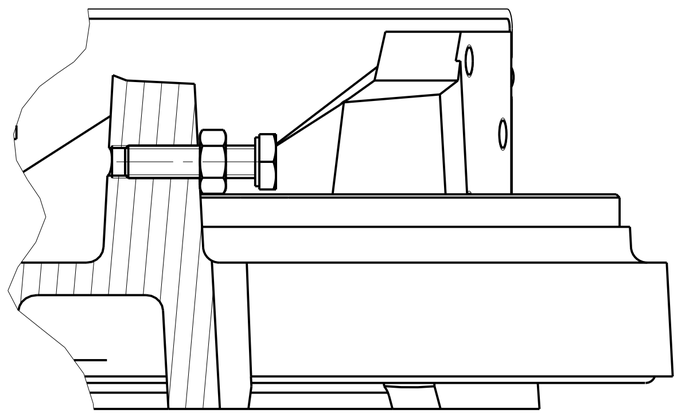

MONTAZNI VYKRES
assembly drawing

| | | | |
|---|---|---|---|
| | | d) | |
| | | c) | |
| | | b) | |
| | | a) | |
| Zmena | | Datum | Index | Podpis |

| | | | |
|---|---|---|---|
| Meritko 1:2 | Poznámka | Autor | Ing.URBANEK |
| | | Schválil | |
| | | Technolog | |
| TOLEROVÁNÍ ISO 8015 | | Datum vydání | 15.04.2014 |
| ISO 2768 - mK | | | |
| Typ | 230x280 GH-LR | | |

PROMÍTÁNÍ

| | |
|---|---|
| Materiál | — |
| Polotovar | — |
| Celk. hmotnost | 29.365 kg |

PEGAS GONDA

Název
230-LOZE-KOMPLET
Name

Čís. výkresu
230.210.000

List 2/2

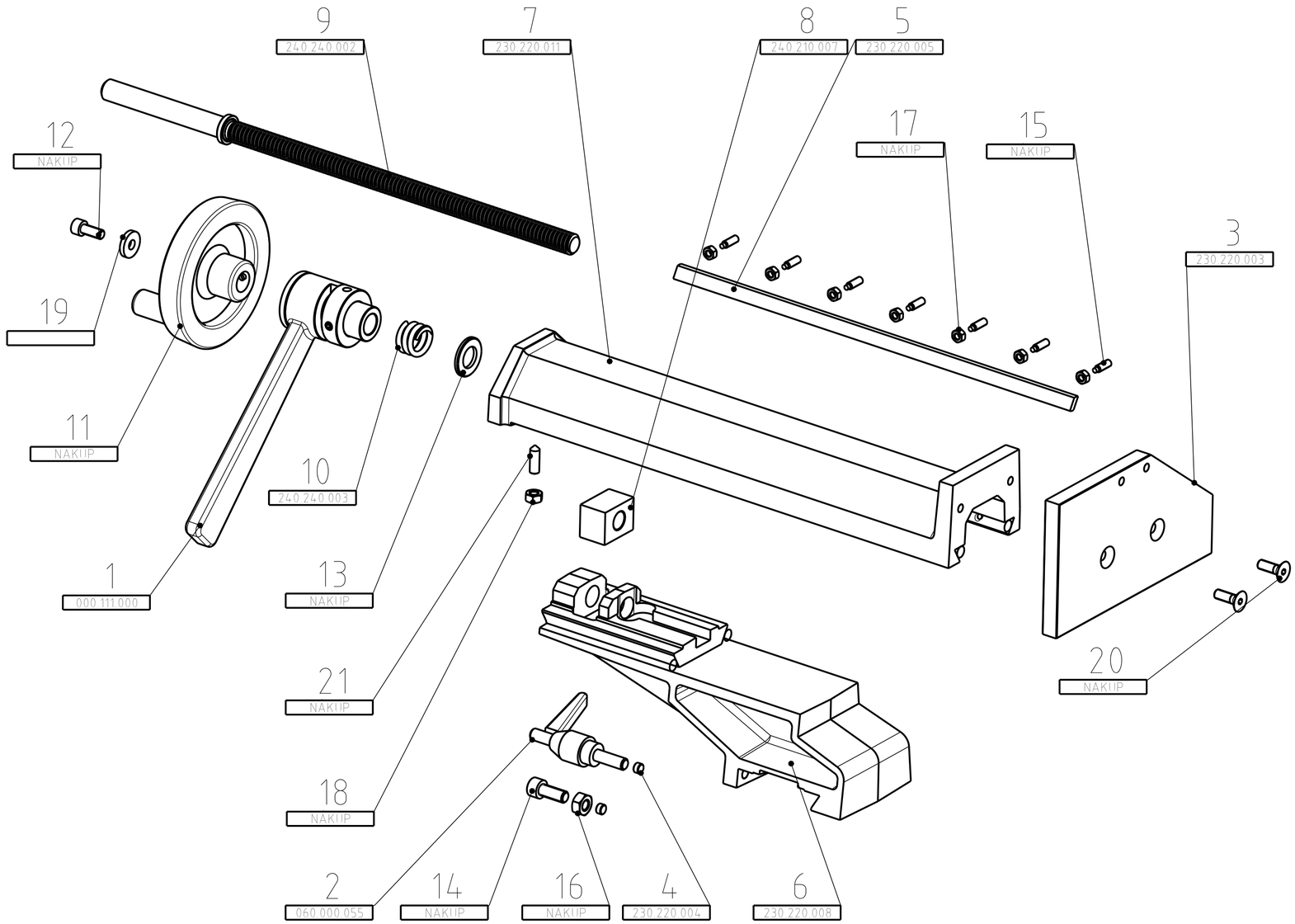


| Pos. | Název / Name | Polotovar | Materiál | Hmotnost | Cislo výkresu | Pocet kusu |
|---|---|---|---|---|---|---|
| 21 | STAVECI-SROUB-S-HROTEM-M8X25 | | | 0.009 | NÁKUP | 1 |
| 20 | DIN_7991_M8X25 | SROUB M8 x 25 A | | | NÁKUP | 2 |
| 19 | DIN_6340_01_8_4 | PODLOZKA 8,4 | | | | 1 |
| 18 | DIN_934_01_M8 | MATICE M8 | | | NÁKUP | 1 |
| 17 | DIN_934_01_M6 | MATICE M6 | | | NÁKUP | 7 |
| 16 | DIN_934_01_M10 | MATICE M10 | | | NÁKUP | 1 |
| 15 | DIN_915_01_M6X20 | SROUB M6 x 20 | | | NÁKUP | 7 |
| 14 | DIN_912_01_M10X25 | SROUB M10 x 25 | | | NÁKUP | 1 |
| 13 | CSN_EN_ISO_7090_01_18 | PODLOZKA 18 | | | NÁKUP | 1 |
| 12 | DIN912_M8X20 | SROUB M8 x 20 | | 0.015 | NAKUP | 1 |
| 11 | 100-KLICKA | | | 0.296 | NAKUP | 1 |
| 10 | PRUZINA_4_5X28X39-SLACENA | | | 0.028 | 240.240.003 | 1 |
| 9 | 240-GH-TRAP-SROUB | | | 0.835 | 240.240.002 | 1 |
| 8 | 240-MATICE-TR18X4P | 11 375 | PLOHL-0.237 | 0.270 | 240.210.007 | 1 |
| 7 | 230-SVERAK-POSUVNY | ODLITEK | 422425 | 6.675 | 230.220.011 | 1 |
| 6 | 230-LOZE-SVERAKU | ODLITEK | 422425 | 6.265 | 230.220.008 | 1 |
| 5 | 230-VYMEZOVACI-LISTA | PLOHL 16x5 | 11373 | 0.201 | 230.220.005 | 1 |
| 4 | 230-SVERAK-VALECEK | KR 10 | BRONZ | 0.003 | 230.220.004 | 2 |
| 3 | 230-SVERAK-POS-CELIST | P 115 ( PLOHL 125x15 | 11 373 | 2.782 | 230.220.003 | 1 |
| 2 | KLICKA-RACNA-M10X30 | | | 0.142 | 060.000.055 | 1 |
| 1 | ARETACNI-PAKA-SVERAKU | | | 1.496 | 000.111.000 | 1 |

| Zmena | Datum | Index | Podpis |
|---|---|---|---|
| NOVA POS.7 +NAKUP DILY | 20.1.2014 | a) | GACH |
| | | b) | |
| | | c) | |
| | | d) | |

PROMÍTÁNÍ

Materiál
Polotovar
Celk. hmotnost 19.091 kg

Meritko 1:3
Poznámka
Autor Ing.URBANEK
Schvalil
Technolog
TOLEROVÁNÍ ISO 8015
ISO 2768 - mK
Datum vydání 20.01.2014
Typ 230x280 GH-LR

PEGAS GONDA

Název 230-SVERAK-POSUVNY-KOMPLET
Name
Cís. výkresu 230.220.000
List 1/2

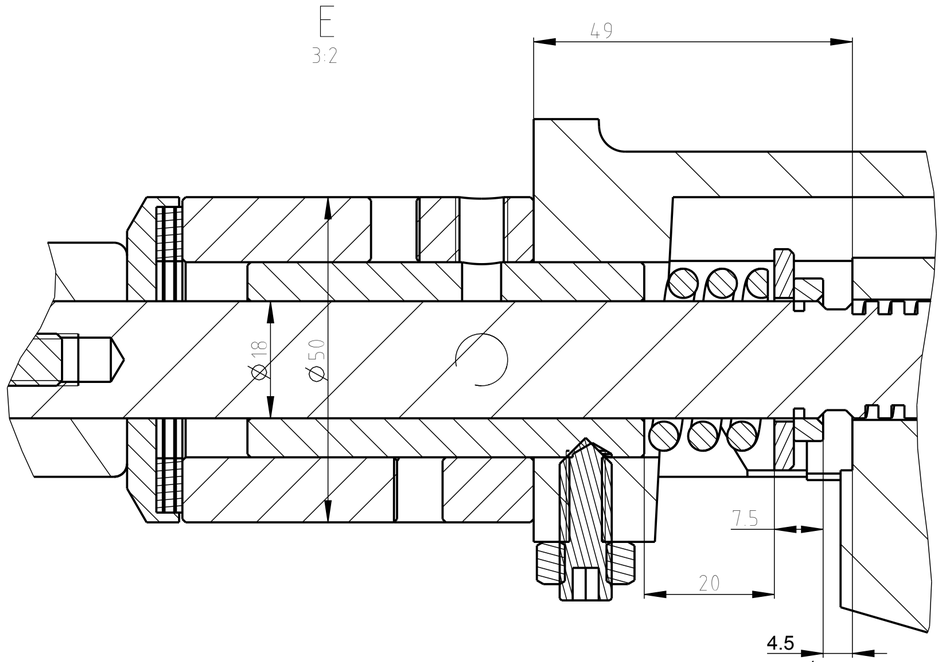


VULE MEZI OSAZENIM TRAPEZOVEHO SROUBU
A ODLITKEM LOZETE SVERAKU
the clearance between the trapezoidal screw
and castings oc vice

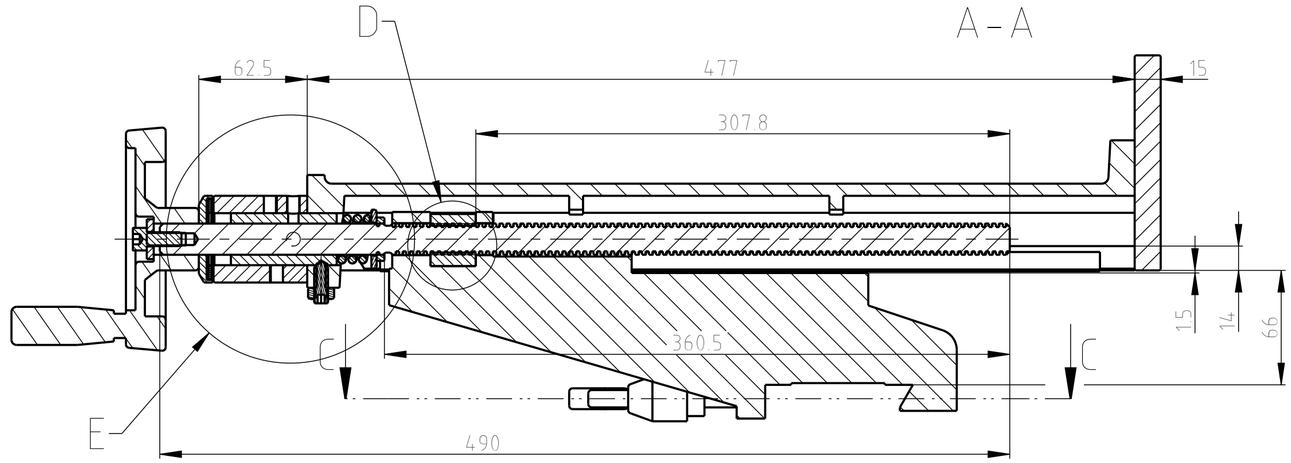


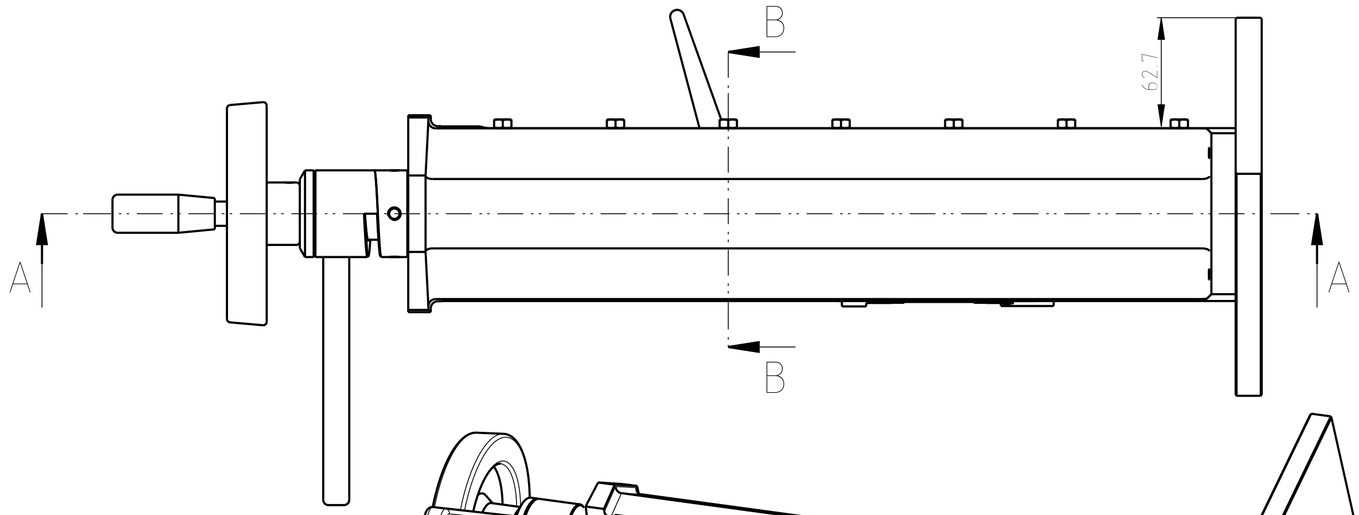


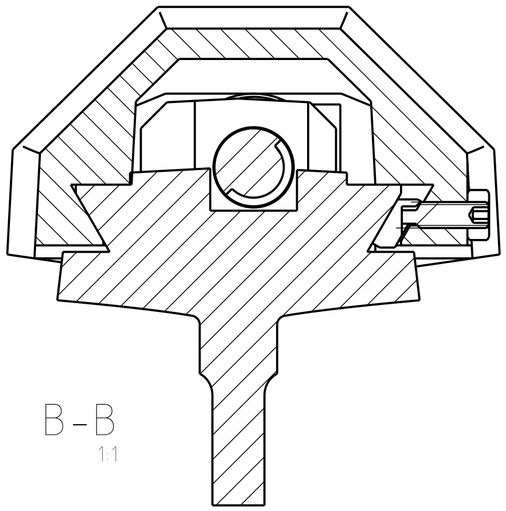


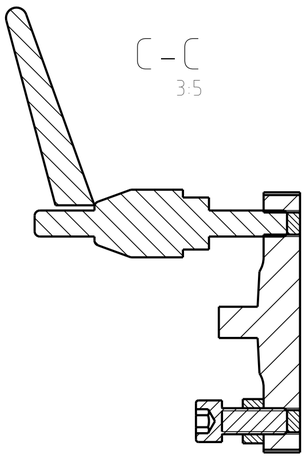


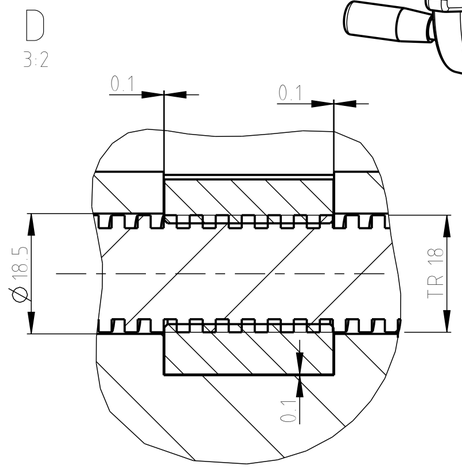


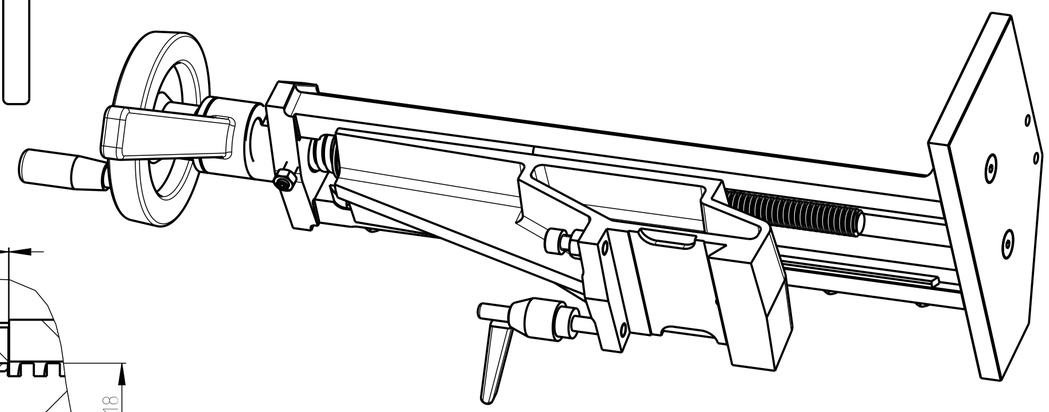

MONTAZNI VYKRES

| | | | | | |
|---|---|---|---|---|---|
| | | | d) | | |
| | | | c) | | |
| | | | b) | | |
| REZ B-B +OBR. ODLITKU | | 20.1.2014 | a) | GACH | |
| Zmena | | Datum | Index | Podpis | |
| Meritko 2:5 | Poznámka | Autor | Ing.URBANEK | | |
| | | Schválil | | | |
| | | Technolog | | | |
| TOLEROVÁNÍ ISO 8015 | | Datum vydání | 04.09.2013 | | |
| ISO 2768 - mK | | | | | |
| Typ | 230x280 GH-LR | | | | |

PROMÍTÁNÍ

| | |
|---|---|
| Materiál | — |
| Polotovar | — |
| Celk. hmotnost | 19.091 kg |

PEGAS GONDA

Název
230-SVERAK-POSUMNY-KOMPLET

Name

Čís. výkresu
230.220.000

List 2/2

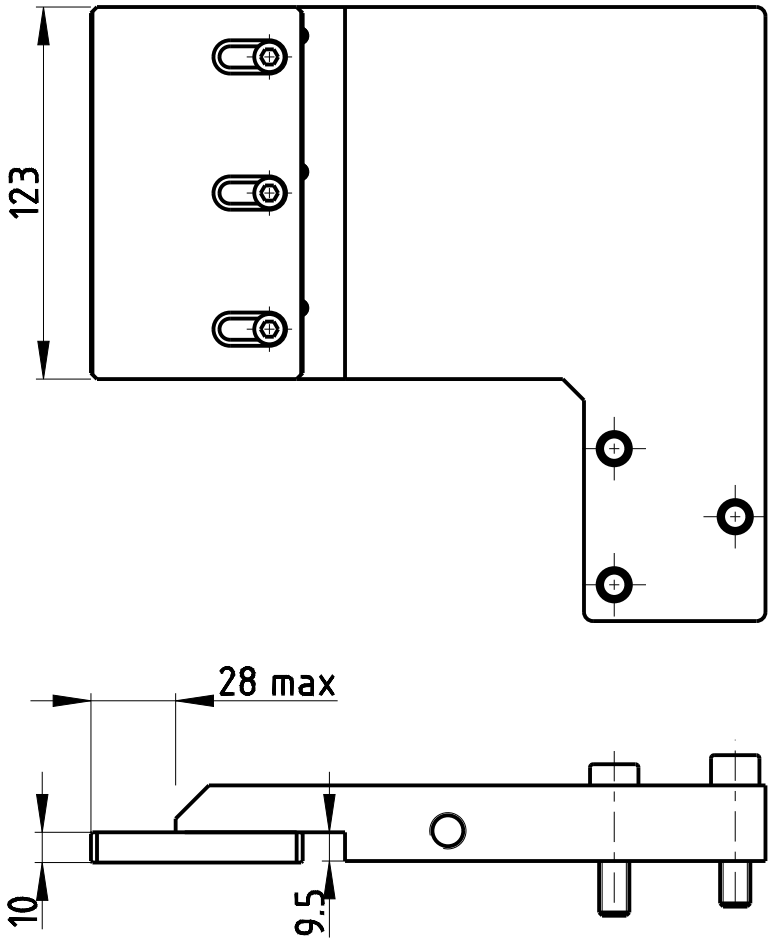


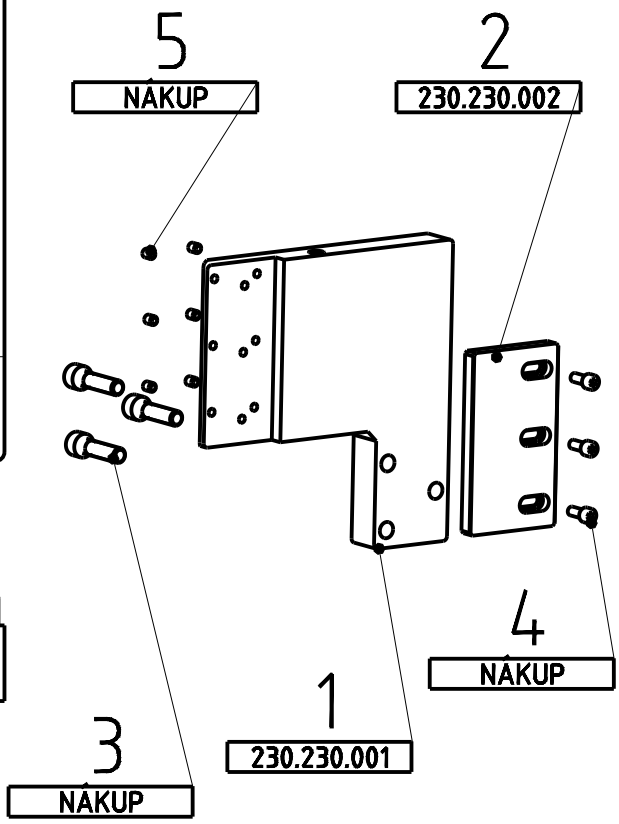


MONTAZNI VYKRES
assembly drawing

| Pos. | Název / Name | Polotovar | Materiál | Hmotnost | Cislo výkresu | Pocet kusu |
|---|---|---|---|---|---|---|
| 5 | DIN_913_01_M6X8 | SROUB M6 x 8 | | | NÁKUP | 6 |
| 4 | DIN_912_01_M6X16 | SROUB M6 x 16 | | 0.007 | NÁKUP | 3 |
| 3 | DIN_912_01_M10X40 | SROUB M10 x 40 | | 0.038 | NÁKUP | 3 |
| 2 | 230-SVERAK-LISTA | PLOHL 70x10 | 11373 | 0.628 | 230.230.002 | 1 |
| 1 | 230-CELIST-PRAVA-PLECH | P 25 | 11373 | 4.953 | 230.230.001 | 1 |

| | | | | | |
|---|---|---|---|---|---|
| | | d) | | PROMÍTÁNÍ | Materiál |
| | | c) | | | Polotovar |
| | | b) | | | Celk. hmotnost 5.725 kg |
| KOTY: "9,5"; "10"; POZ.5 | 18.03.2014 | a) | Ing.URBANEK | | |
| Zmena | Datum | Index | Podpis | | |
| Meritko 2:5 | Poznámka | Autor | Ing.URBANEK | | |
| | | Schvalil | | | |
| | | Technolog | | | |
| TOLEROVÁNÍ ISO 8015 | | Datum vydání | 18.03.2014 | | |
| ISO 2768 - mK | | | | | |
| Typ | 230x280 GH-LR | | | | |

PEGAS GONDA

Název
**230-CELIST-PEVNA-PRAVA**

Name

Cis. výkresu
**230.230.000**

List 1/1

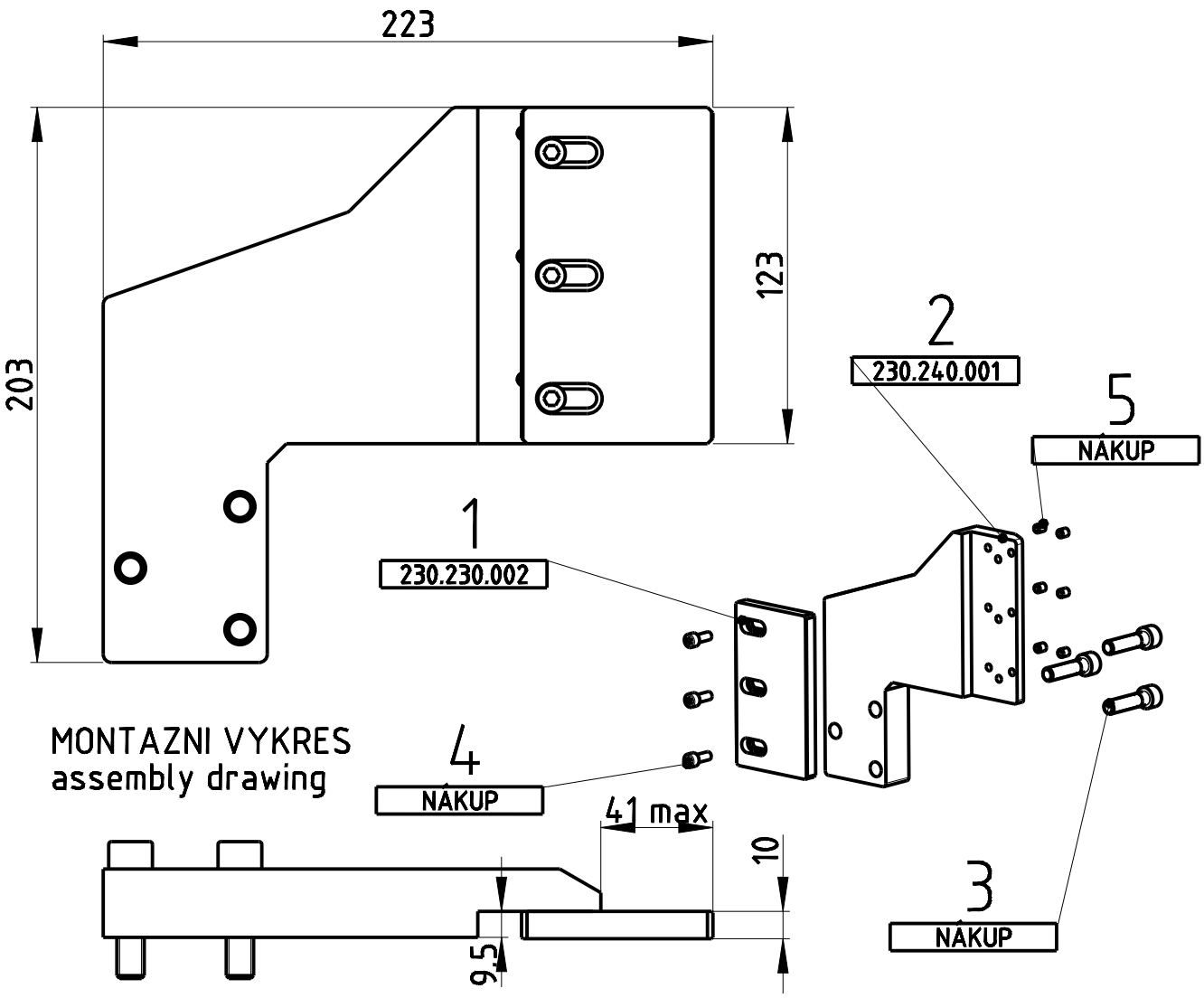


MONTAZNI VYKRES
assembly drawing

| Pos. | Název / Name | Polotovar | Materiál | Hmotnost | Cislo výkresu | Pocet kusu |
|---|---|---|---|---|---|---|
| 5 | DIN_913_01_M6X8 | SROUB M6 x 8 | | | NÁKUP | 6 |
| 4 | DIN_912_01_M6X16 | SROUB M6 x 16 | | 0.007 | NÁKUP | 3 |
| 3 | DIN_912_01_M10X40 | SROUB M10 x 40 | | 0.038 | NÁKUP | 3 |
| 2 | 230-CELIST-LEVA-PLECH | P 25 | 11373 | 3.693 | 230.240.001 | 1 |
| 1 | 230-SVERAK-LISTA | PLOHL 70x10 | 11373 | 0.628 | 230.230.002 | 1 |

| | | | | | |
|---|---|---|---|---|---|
| | | d) | | PROMÍTÁNÍ | Materiál |
| | | c) | | | Polotovar |
| | | b) | | | Celk. hmotnost 4.455 kg |
| KOTY:"9,5";"10"; POZ.5 | 18.03.2014 | a) | Ing.URBANEK | | |
| Zmena | Datum | Index | Podpis | | |
| Meritko 2:5 | Poznámka | Autor | Ing.URBANEK | | |
| | | Schvalil | | | |
| | | Technolog | | | |
| TOLEROVÁNÍ ISO 8015 | | Datum vydání | 18.03.2014 | | |
| ISO 2768 - mK | | | | | |
| Typ | 230x280 GH-LR | | | | |

PEGAS GONDA

Název
**230-CELIST-PEVNA-LEVA**

Name

Cis. výkresu
**230.240.000**

List 1/1

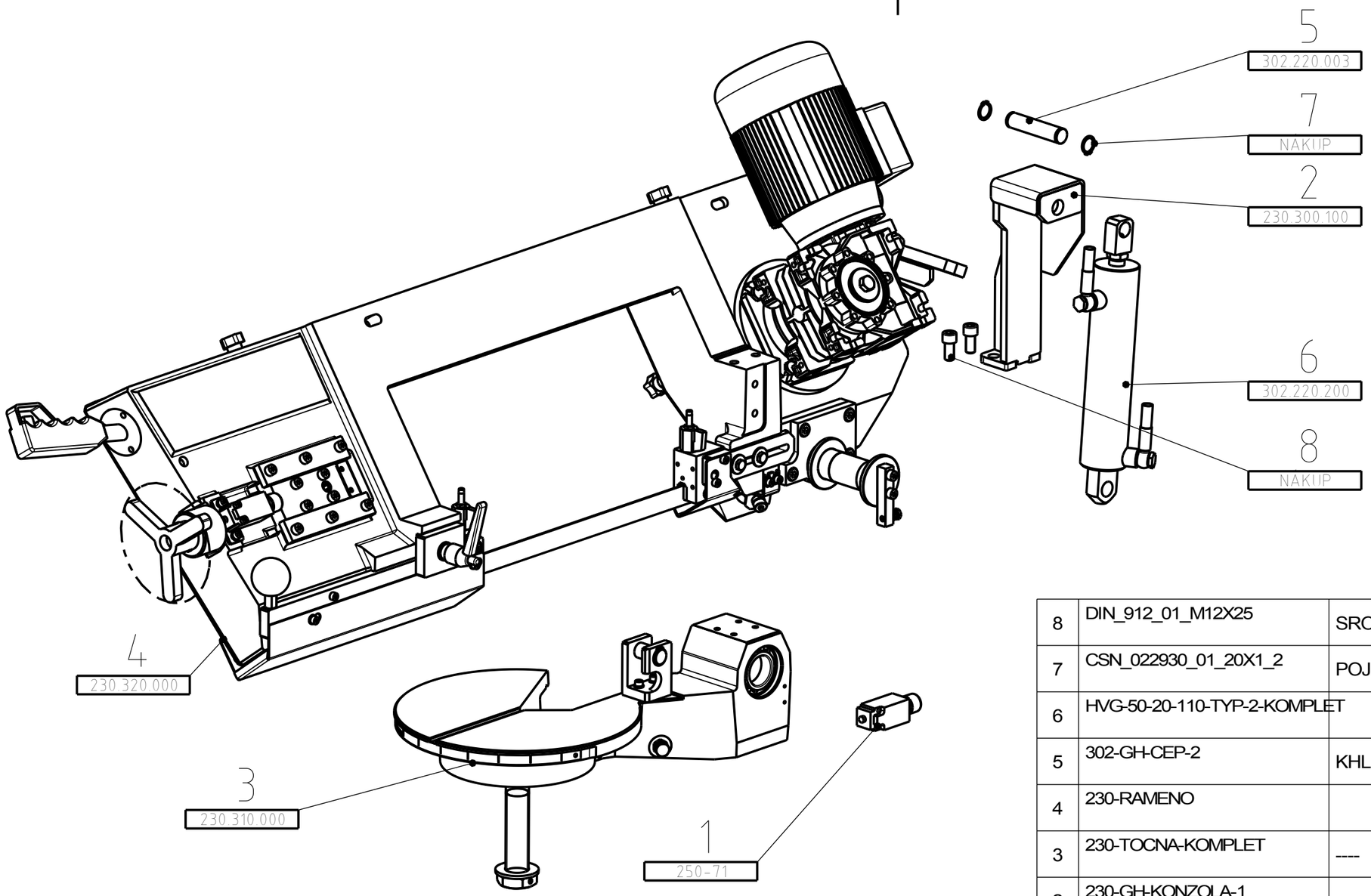


| Pos. | Název / Name | Polotovar | Materiál | Hmotnost | Číslo výkresu | Pocet kusu |
|---|---|---|---|---|---|---|
| 8 | DIN_912_01_M12X25 | SROUB M12 x 25 | | | NÁKUP | 2 |
| 7 | CSN_022930_01_20X1_2 | POJISTNY KROUZEK 20 x 1,2 | | | NÁKUP | 2 |
| 6 | HVG-50-20-110-TYP-2-KOMPLET | | | 4.633 | 302.220.200 | 1 |
| 5 | 302-GH-CEP-2 | KHL d20 | 11373 | 0.224 | 302.220.003 | 1 |
| 4 | 230-RAMENO | | 1867.724 | | 230.320.000 | 1 |
| 3 | 230-TOCNA-KOMPLET | ---- | ---- | 30.144 | 230.310.000 | 1 |
| 2 | 230-GH-KONZOLA-1 | | | 2.493 | 230.300.100 | 1 |
| 1 | MIKROSPINAC-QKS8 | | | 0.098 | 250-71 | 1 |

| | | | |
|---|---|---|---|
| | | d) | |
| | | c) | |
| AKTUALIZACE SESTAVY | 7.4.15 | b) | FAJA |
| POZ.5; POZ.6 | 18.03.2014 | a) | Ing.URBANEK |
| Zmena | Datum | Index | Podpis |

PROMÍTÁNÍ

| | |
|---|---|
| Materiál | |
| Polotovar | |
| Celk. hmotnost | 1905.359 kg |

| | |
|---|---|
| Meritko 1:6 | Poznámka |
| Autor | Ing.URBANEK |
| Schvalil | |
| Technolog | |
| TOLEROVÁNÍ ISO 8015 | Datum vydání 18.03.2014 |
| ISO 2768 - mK | |
| Typ | 230x280 GH-LR |

PEGAS GONDA

Název
230-RAMENO-TOCNA
Name

Cís. výkresu
230.300.000

List 1/2

AKTUALIZACE SESTAVY K 7.4.2015:
ZE SESTAVY BYLY ODEBRÁNY DÍLY: 230-DRZÁK-HV A 250-HV_40-16-120_KOMPLET
A VLOZENY DÍLY 230-GH-KONZOLA-1, 302-GH-CEP-2, 2x POJISTNÝ KROUZEK 20x1,2
A HYDRAULICKÝ VÁLEC HVG-50-20-110-TYP-2-KOMPLET.

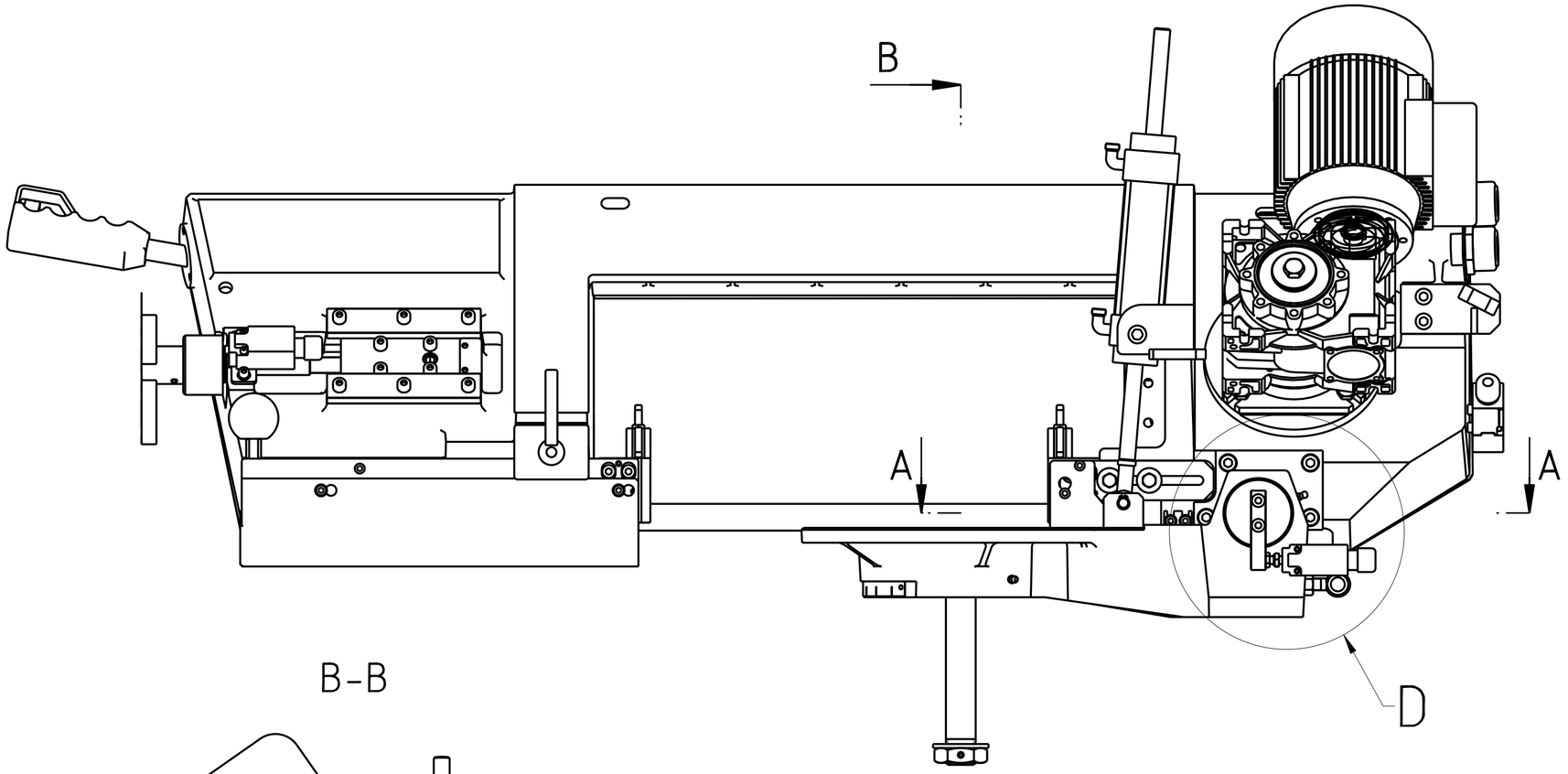


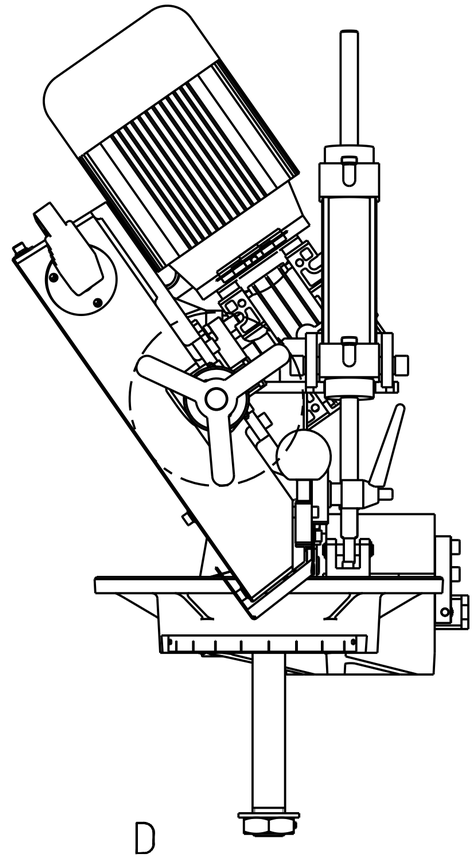

D
1:2

B-B

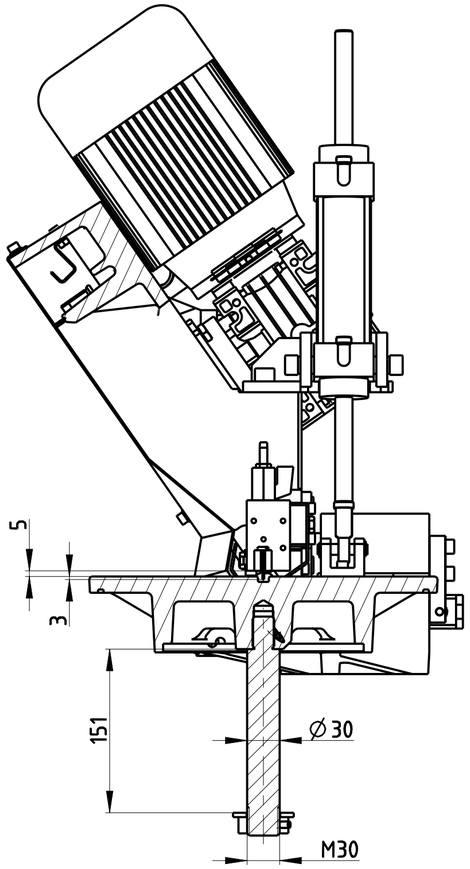


B

A-A
1:2

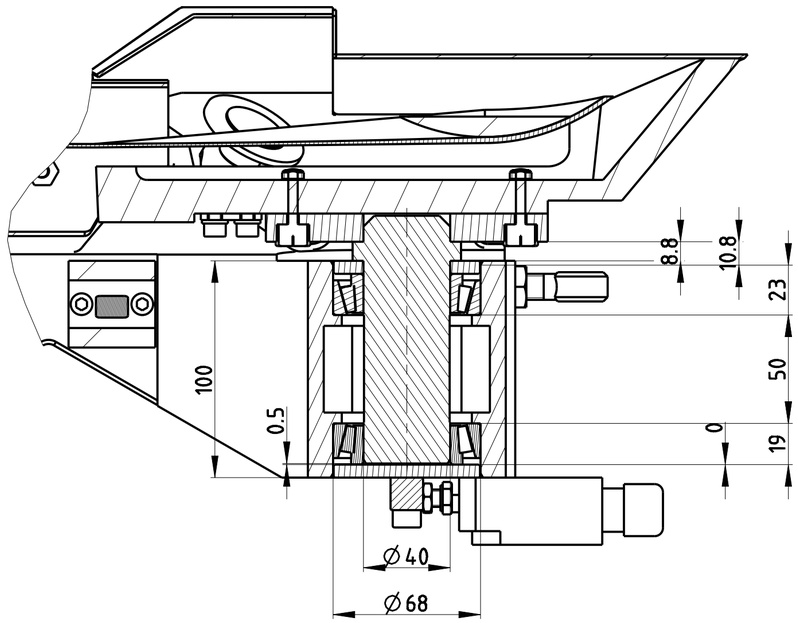


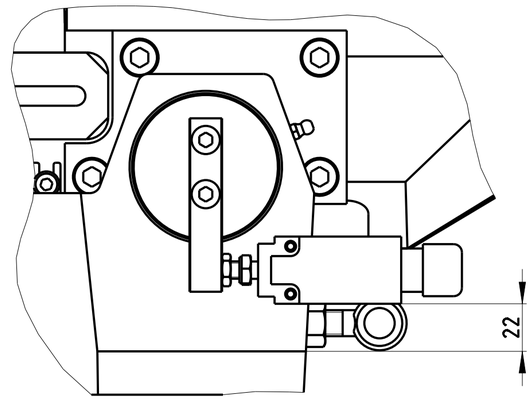


MONTAZNI VYKRES
assembly drawing

| | | | | |
|---|---|---|---|---|
| | | d) | | |
| | | c) | | |
| | | b) | | |
| | | a) | | |
| Zmena | | Datum | Index | Podpis |
| Merilko 1:4 | Poznámka | Autor | Ing. URBANEK | |
| | | Schválil | | |
| | | Technolog | | |
| TOLEROVÁNÍ ISO 8015 | | Datum vydání | 18.03.2014 | |
| ISO 2768 - mK | | | | |
| Typ | 230x280 GH-LR | | | |

PROMÍTÁNÍ

| | |
|---|---|
| Materiál | ---- |
| Polotovar | ---- |
| Celk. hmotnost | 158.511 kg |

PEGAS GONDA

Název: 230-RAMENO-TOCNA

Name

Cís. výkresu: 230.300.000

List 2/2

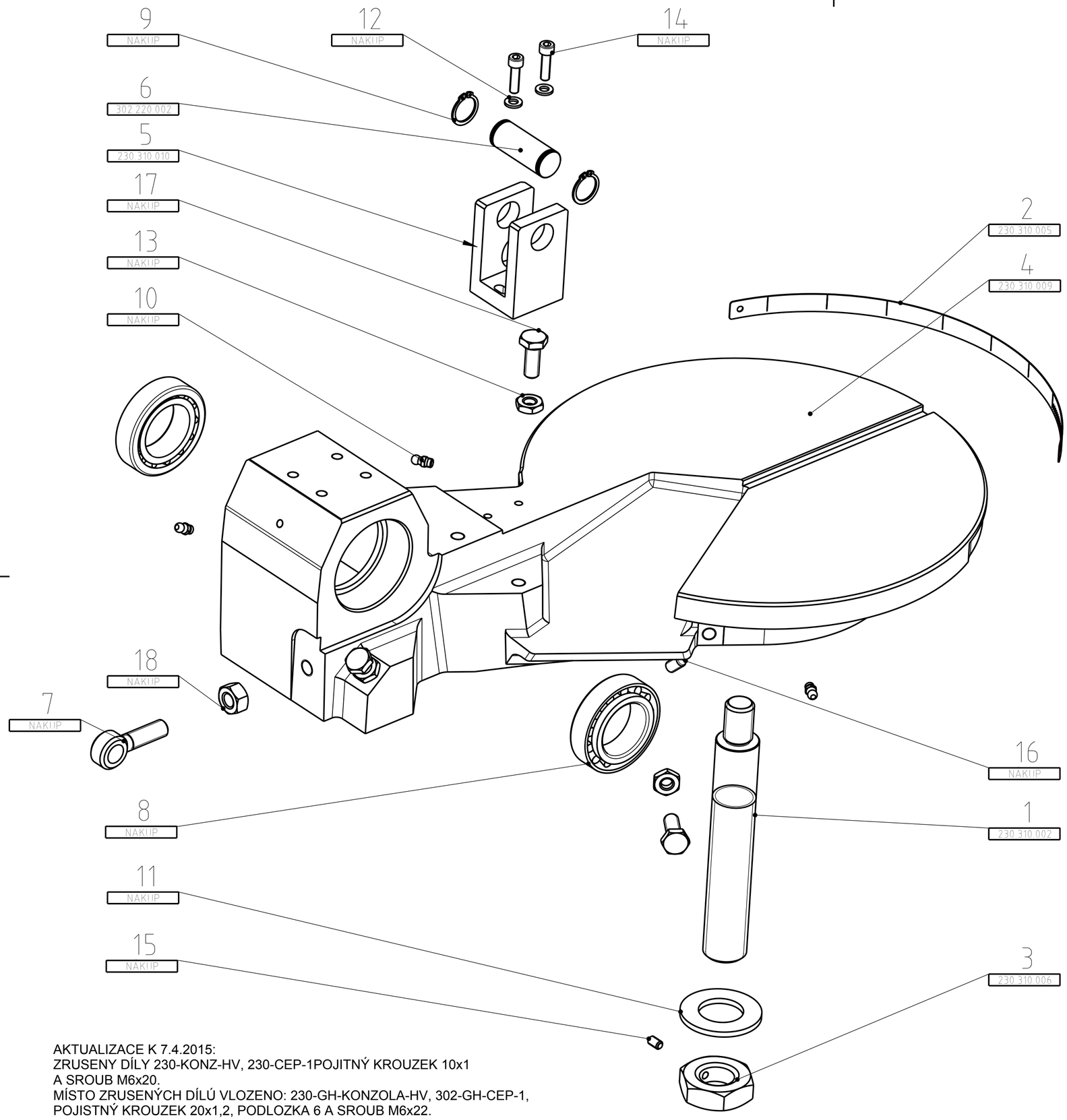


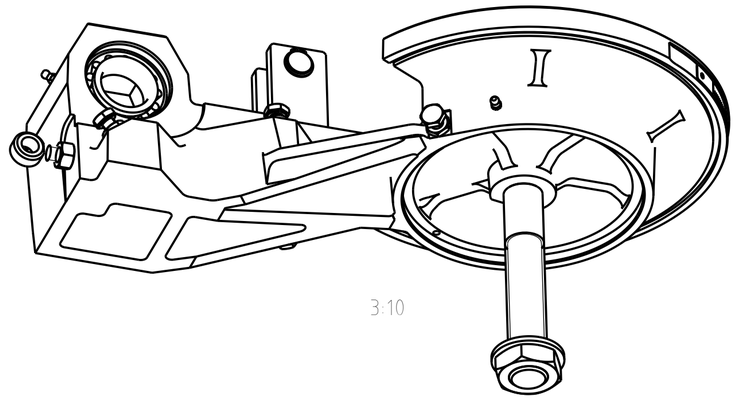


| Pos. | Název / Name | Polotovar | Materiál | Hmotnost | Číslo výkresu | Pocet kusu |
|---|---|---|---|---|---|---|
| 18 | DIN_934_01_M12 | MATICE M12 | | | NÁKUP | 1 |
| 17 | DIN_933_01_M10X25 | SROUB M10 x 25 | | | NÁKUP | 4 |
| 16 | DIN_914_01_M8X16 | SROUB M8 x 16 | | | NÁKUP | 1 |
| 15 | DIN_913_01_M6X10 | SROUB M6 x 10 | | | NÁKUP | 1 |
| 14 | DIN_912_01_M6X22 | SROUB M6 x 22 | | | NÁKUP | 2 |
| 13 | DIN_439_01_M10 | MATICE M10 | | | NÁKUP | 4 |
| 12 | DIN_125_01_6 | PODLOZKA 6 | | | NÁKUP | 2 |
| 11 | DIN_125_01_30 | PODLOZKA 30 | | | NÁKUP | 1 |
| 10 | CSN_027421_01_KM6 | HLAVICE KM6 | | | NÁKUP | 3 |
| 9 | CSN_022930_01_20X1_2 | POJISTNY KROUZEK 20 x 1,2 | | | NÁKUP | 2 |
| 8 | LOZISKO-32008 | LOZISKO 30208 | ---- | 0.225 | NAKUP | 2 |
| 7 | 290-SROUB-OKO-M12 | ---- | ---- | 0.066 | NAKUP | 1 |
| 6 | 302-GH-CEP-1 | KHL d20 | 11373 | 0.126 | 302.220.002 | 1 |
| 5 | 230-GH-KONZOLA-HV | 4 HR HL 45 | 11373 | 0.500 | 230.310.010 | 1 |
| 4 | 230-TOCNA-TELO | CASTING | EN-GJS-600-3 | 27.5 | 230.310.009 | 1 |
| 3 | 230-MATICE-M30 | MATICE M30 | | | 230.310.006 | 1 |
| 2 | 230-TOCNA-PRAVITKO | 0,5 | 11373 | 0.019 | 230.310.005 | 1 |
| 1 | 230-CEP-TOCNY | KHL d30 | 11373 | 1.022 | 230.310.002 | 1 |

| Zmena | Datum | Index | Podpis |
|---|---|---|---|
| | | d) | |
| AKTUALIZACE SESTAVY | 7.4.15 | c) | FAJA |
| POZICE+ROZMERY NONIU UPLOAD | 1.04.2014 | b) | Ing.GONDA |
| AKTUALIZACE POHLEDU | 18.03.2014 | a) | Ing.URBANEK |

| | | | |
|---|---|---|---|
| Meritko 1:2 | Poznámka | Autor | Ing.URBANEK |
| | | Schválil | |
| | | Technolog | |
| TOLEROVÁNÍ ISO 8015 | | Datum vydání | 17.4.2014 |
| ISO 2768 - mK | | | |
| Typ | 230x280 GH-LR | | |

PROMÍTÁNÍ

| | |
|---|---|
| Materiál | |
| Polotovar | |
| Celk. hmotnost | 30.144 kg |

PEGAS GONDA

Název
230-TOCNA-KOMPLET

Name

Cís. výkresu
230.310.000

List 1/2

AKTUALIZACE K 7.4.2015:
ZRUSENY DÍLY 230-KONZ-HV, 230-CEP-1POJITNÝ KROUZEK 10x1
A SROUB M6x20.
MÍSTO ZRUSENÝCH DÍLÚ VLOZENO: 230-GH-KONZOLA-HV, 302-GH-CEP-1,
POJISTNÝ KROUZEK 20x1,2, PODLOZKA 6 A SROUB M6x22.

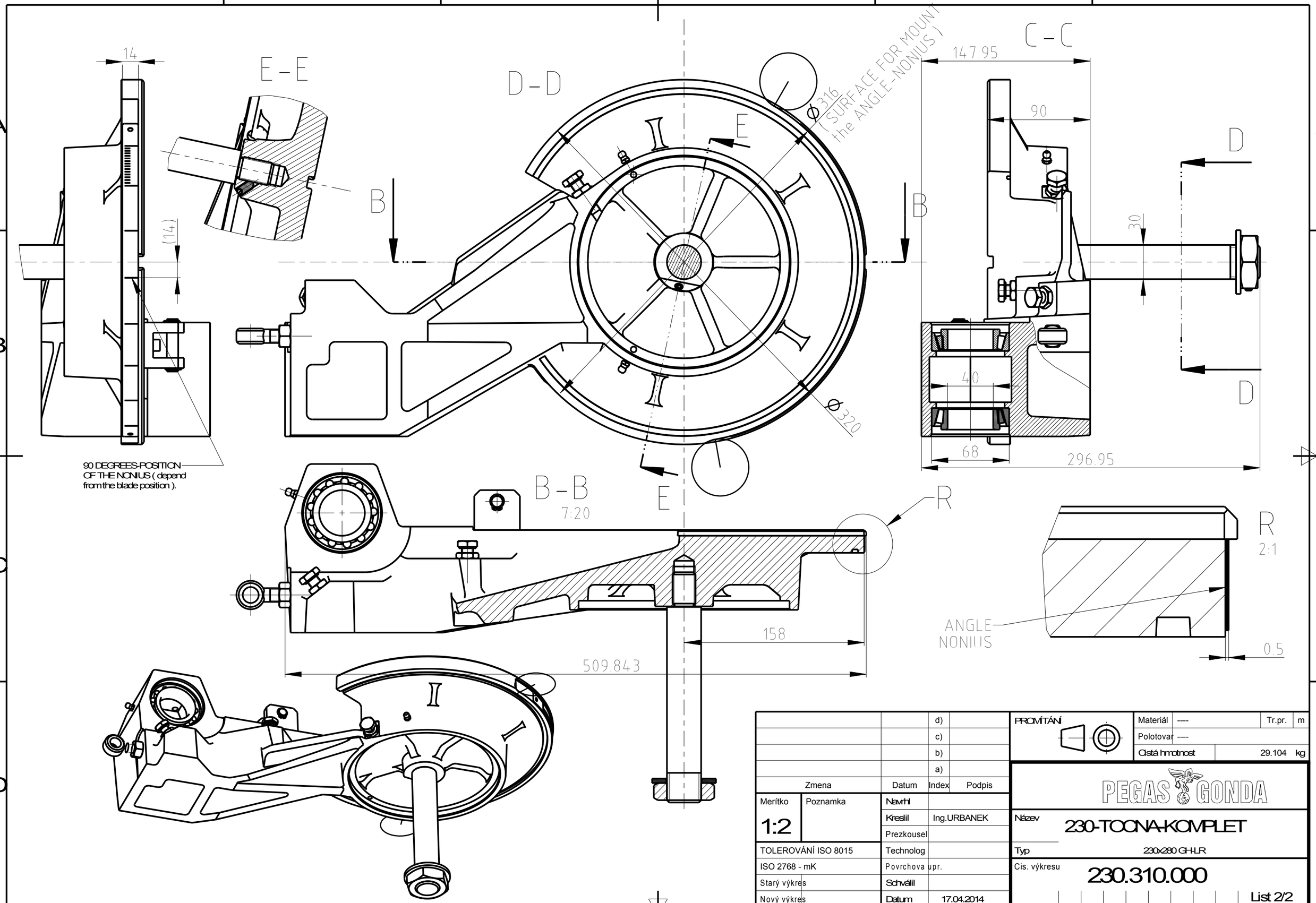


| | | | |
|---|---|---|---|
| | | d) | |
| | | c) | |
| | | b) | |
| | | a) | |
| Zmena | | Datum | Index | Podpis |

| | |
|---|---|
| Merítko | 1:2 |
| Poznamka | |
| TOLEROVÁNÍ ISO 8015 | |
| ISO 2768 - mK | |
| Starý výkres | |
| Nový výkres | |

| | |
|---|---|
| Navrhl | |
| Kreslil | Ing.URBANEK |
| Prezkousel | |
| Technolog | |
| Povrchova upr. | |
| Schválil | |
| Datum | 17.04.2014 |

PROMÍTÁNÍ

| | | | |
|---|---|---|---|
| Materiál | ---- | Tr.pr. | m |
| Polotovar | ---- | | |
| Cistá hmotnost | 29.104 | kg | |

PEGAS GONDA

Název: 230-TOCNA-KOMPLET

Typ: 230x280 GH-LR

Cis. výkresu: 230.310.000

List 2/2

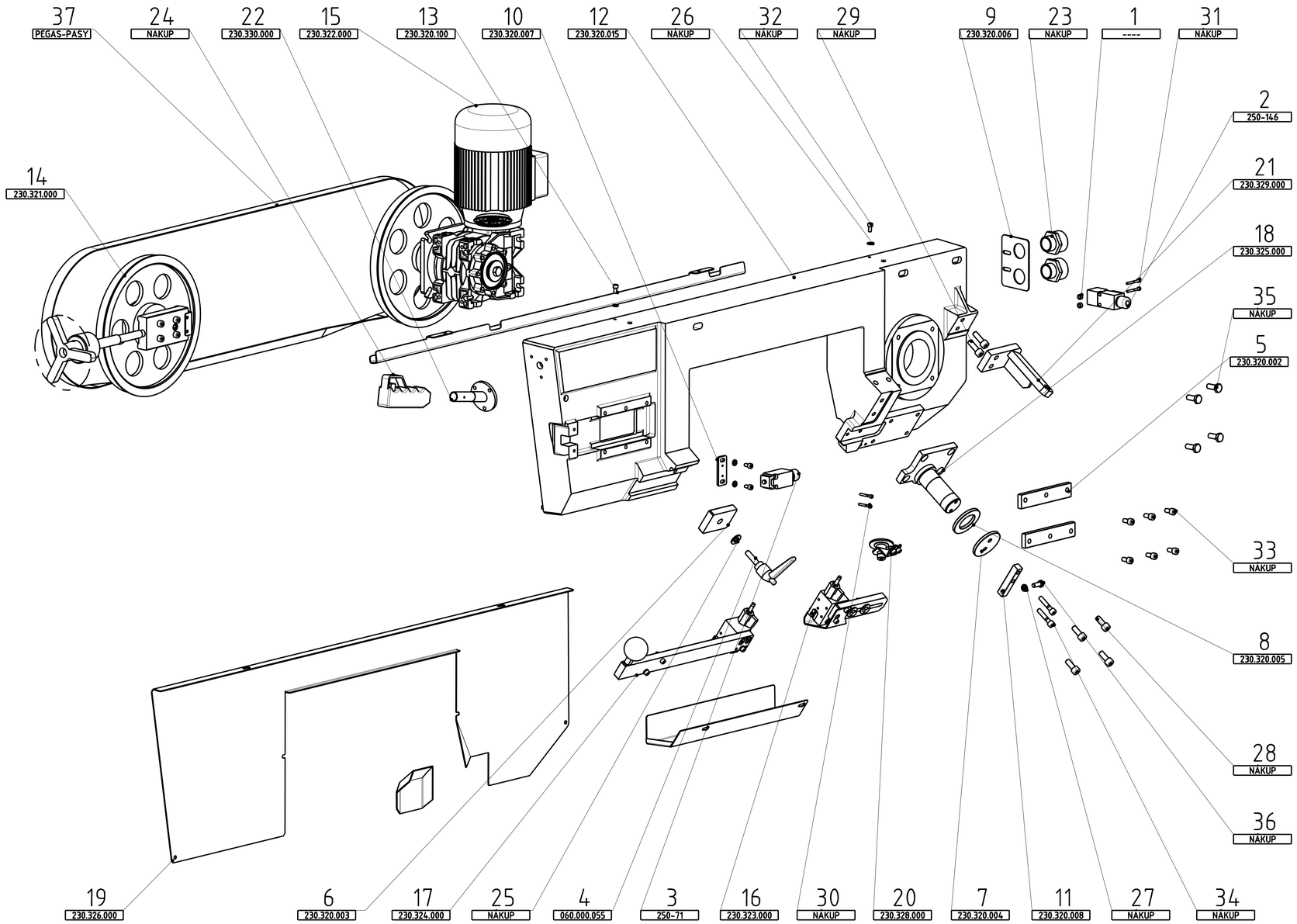


| Pos. | Název / Name | Polotovar | | Materiál | Hmotnost | Číslo výkresu | Počet kus. |
|---|---|---|---|---|---|---|---|
| 37 | 230_PAS_27_1-6_2720 | ---- | | | | PEGAS-PASY | 1 |
| 36 | DIN_933_01_M8X20 | SROUB M8 x 20 | | | | NÁKUP | 1 |
| 35 | DIN_933_01_M10X25 | SROUB M10 x 25 | | | | NÁKUP | 4 |
| 34 | DIN_912_01_M8X40 | SROUB M8 x 40 | | | 0.023 | NÁKUP | 2 |
| 33 | DIN_912_01_M8X16 | SROUB M8 x 16 | | | 0.014 | NÁKUP | 6 |
| 32 | DIN_912_01_M6X12 | SROUB M6 x 12 | | | 0.006 | NÁKUP | 6 |
| 31 | DIN_912_01_M4X35 | SROUB M4 x 35 | | | 0.005 | NÁKUP | 2 |
| 30 | DIN_912_01_M4X30 | SROUB M4 x 30 | | | 0.005 | NÁKUP | 2 |
| 29 | DIN_912_01_M10X30 | SROUB M10 x 30 | | | 0.032 | NÁKUP | 2 |
| 28 | DIN_912_01_M10X25 | SROUB M10 x 25 | | | 0.029 | NÁKUP | 4 |
| 27 | DIN_439_01_M8 | MATICE M8 | | | | NÁKUP | 1 |
| 26 | DIN_125_01_6 | PODLOZKA 6 | | | | NÁKUP | 6 |
| 25 | DIN_125_01_12 | PODLOZKA 12 | | | | NÁKUP | 1 |
| 24 | RUKOJET-OVLADACI-PAKY | ---- | | | 1.093 | NAKUP | 1 |
| 23 | EL_PRUCHODKA_IEC-32 | ---- | | ---- | 0.277 | NAKUP | 2 |
| 22 | 230-PAKA-SVAR | ---- | | ---- | 0.221 | 230.330.000 | 1 |
| 21 | 230-KONZOLA-PRUZINY | SESTAVA SVARENEC | | ---- | 1.189 | 230.329.000 | 1 |
| 20 | 230-CISTICI-KARTAC | | | ---- | 0.173 | 230.328.000 | 1 |
| 19 | 230-KRYT-PASU-SVAR | ---- | | ---- | 4.206 | 230.326.000 | 1 |
| 18 | 230-CEP-RAMENE | ---- | | ---- | 1.924 | 230.325.000 | 1 |
| 17 | 230-POSUVNE-VODITKO | | | | 4.270 | 230.324.000 | 1 |
| 16 | 230-PEVNE-VODITKO | | | | 1.910 | 230.323.000 | 1 |
| 15 | 230-POHON | ---- | | ---- | 28.191 | 230.322.000 | 1 |
| 14 | 230-NAPINANI | | | | 11.637 | 230.321.000 | 1 |
| 13 | 230-PODPERA_KABELAZE_SVAR | | | | 0.755 | 230.320.100 | 1 |
| 12 | 230-RAMENO-OBROBEK | ODLITEK | 42242 | 5 | 65.713 | 230.320.015 | 1 |
| 11 | 230-LISTA-SPINAC | HRHL 15x15 | 11375 | | 0.122 | 230.320.008 | 1 |
| 10 | 230-DRZAK-SNIMAC | P 4 | 11373 | | 0.043 | 230.320.007 | 1 |
| 9 | 230-PLECH-ELEKTRO-1 | P2 | 11373 | | 0.108 | 230.320.006 | 1 |
| 8 | 230-KROUZEK-2 | K d70 | 11 373 | | 0.109 | 230.320.005 | 1 |
| 7 | 230-KROUZEK-1 | K d70 | 11 373 | | 0.163 | 230.320.004 | 1 |
| 6 | 230-PRITLACNA-LISTA | PLOHL 55x15 | 11375 | | 0.469 | 230.320.003 | 1 |
| 5 | 230-PRITLACNA-LISTA-NAPINANI | PLOHL 30x10 | 11375 | | 0.350 | 230.320.002 | 2 |
| 4 | KLICKA-RACNA-M10X40 | | | | 0.141 | 060.000.055 | 1 |
| 3 | MIKROSPINAC-QKS8 | | | | 0.098 | 250-71 | 1 |
| 2 | MIKROSPIN-QKS8 | | | | 0.448 | 250-146 | 1 |
| 1 | PODLOZKA-KONCOVY-SPINAC | ---- | | --- | 0.002 | ---- | 2 |

| | | | |
|---|---|---|---|
| | | d) | |
| | | c) | |
| | | b) | |
| POZ. 4; POZ.29 | 17.03.2014 | a) | Ing.URBANEK |
| Změna | Datum | Index | Podpis |

PROMÍTÁNÍ

Materiál
Polotovar
Celk. hmotnost 125.712 kg

| | | | |
|---|---|---|---|
| Měřítko 1:5 | Poznámka | Autor | Ing.URBANEK |
| | | Schválil | |
| | | Technolog | |
| TOLEROVÁNÍ ISO 8015 | | Datum vydání | 17.03.2014 |
| ISO 2768 - mK | | | |
| Typ | 230x280 GH-LR | | |

PEGAS GONDA

Název: 230-RAMENO

Name

Čís. výkresu: 230.320.000

List 1/3

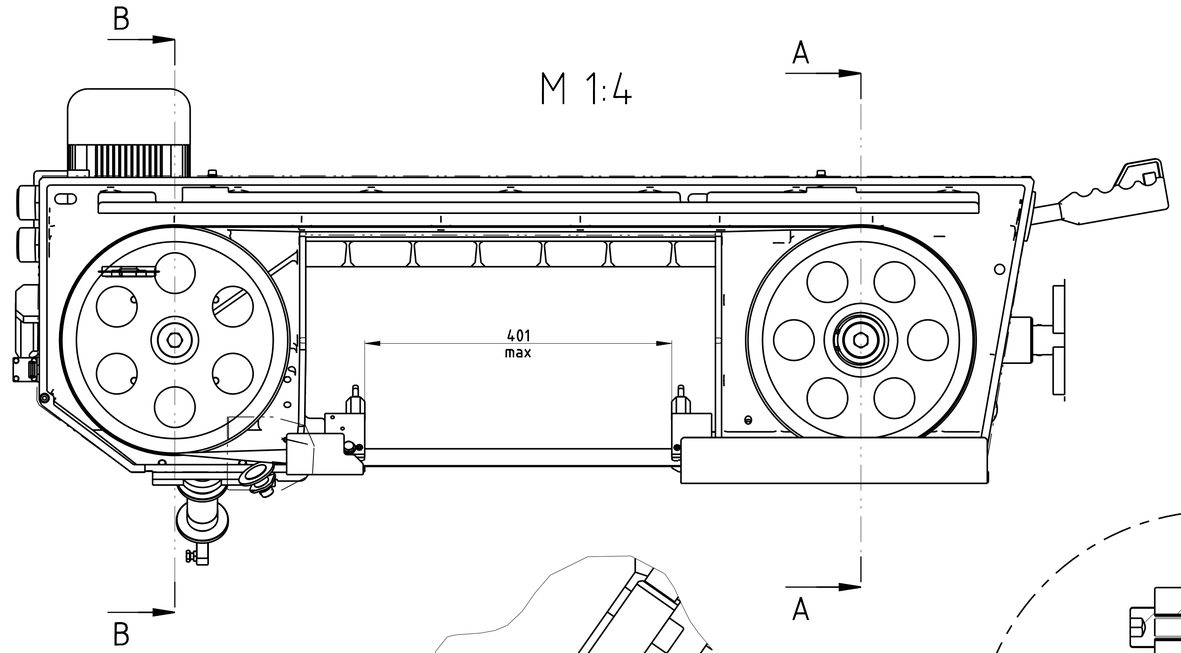


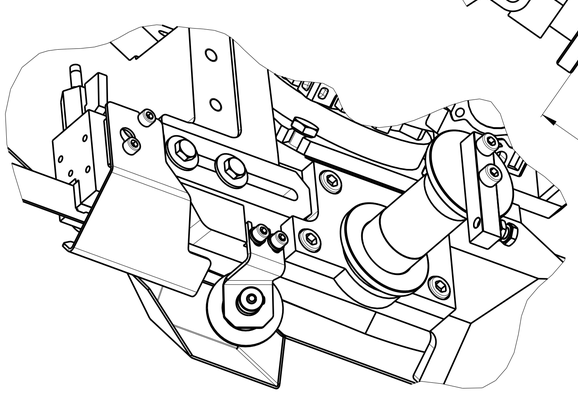

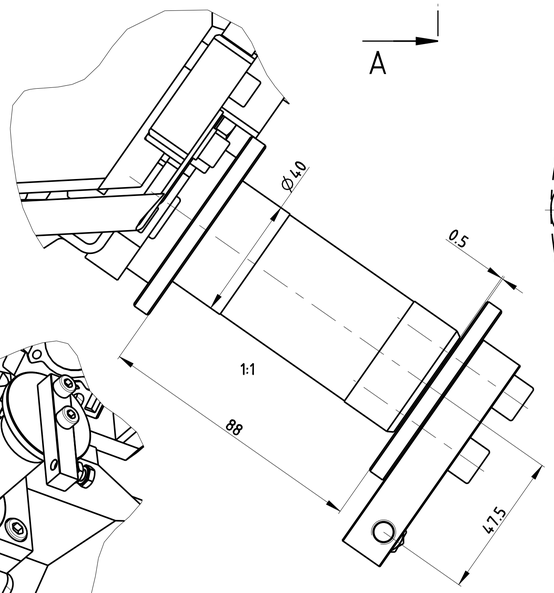


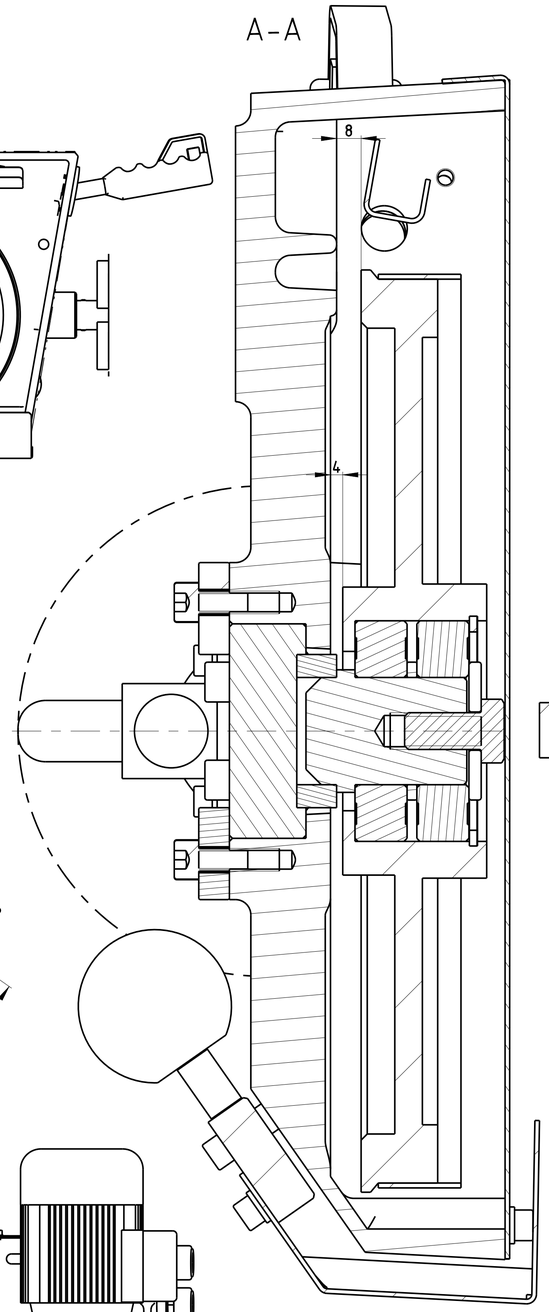


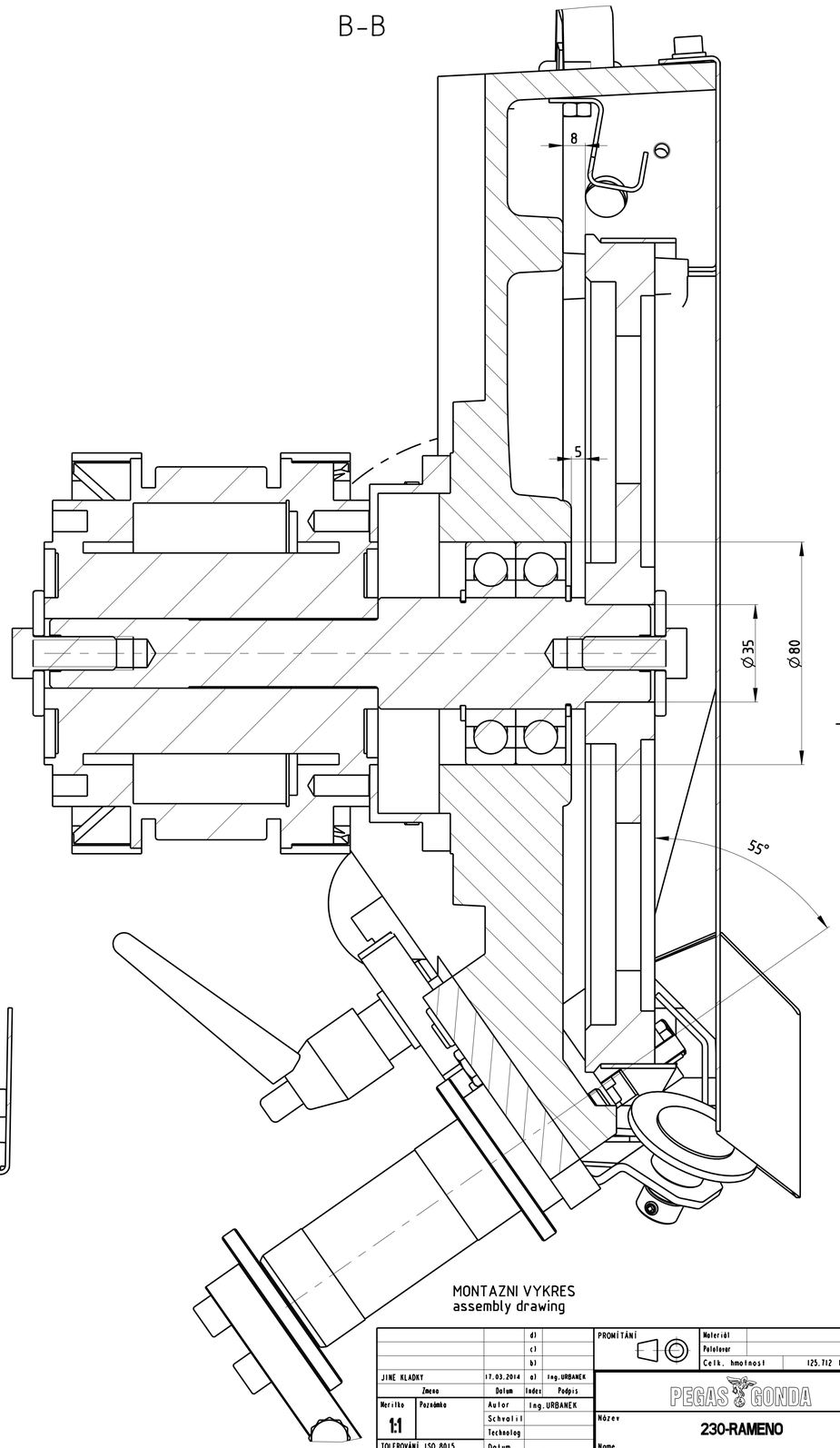


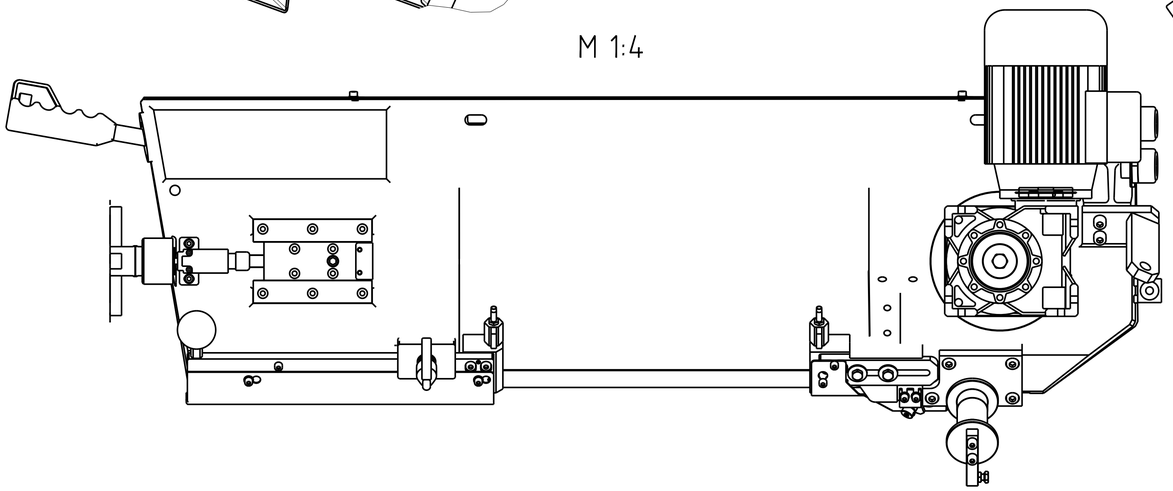


MONTAZNI VYKRES
assembly drawing

| | | | | | |
|---|---|---|---|---|---|
| | | | d) | | |
| | | | c) | | |
| | | | b) | | |
| JINE KLADKY | | 17.03.2014 | a) | Ing.URBANEK | |
| Změna | | Datum | Index | Podpis | |
| Měřítko 1:1 | Poznámka | Autor | Ing.URBANEK | | |
| | | Schválil | | | |
| | | Technolog | | | |
| TOLEROVÁNÍ ISO 8015 | | Datum vydání | 17.03.2014 | | |
| ISO 2768 - mK | | | | | |
| Typ | 230x280 GH-LR | | | | |

PROMÍTÁNÍ

| | |
|---|---|
| Materiál | |
| Polotovar | |
| Celk. hmotnost | 125,712 kg |

PEGAS GONDA

Název: 230-RAMENO

Name

Čís. výkresu: 230.320.000

List 2/3

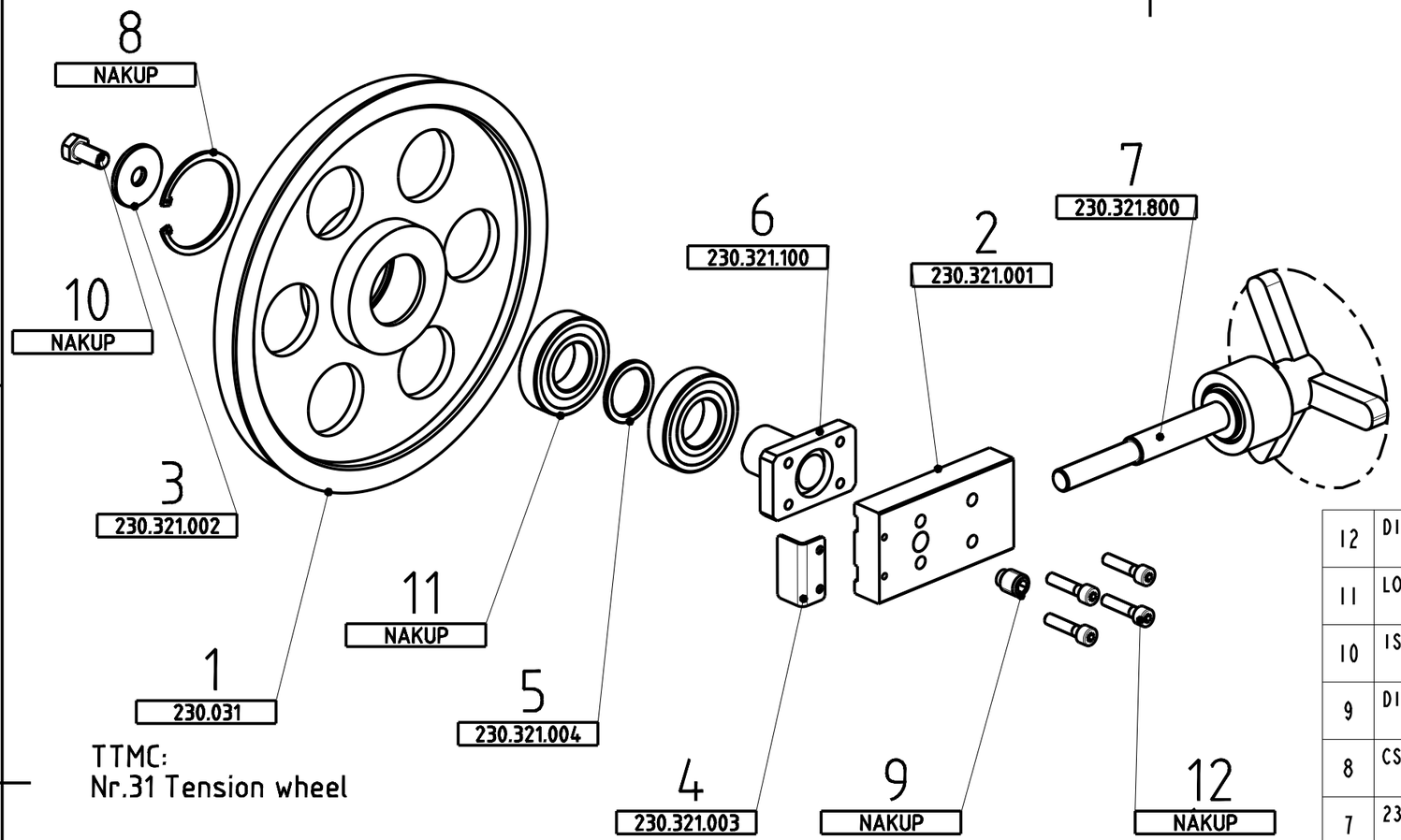


TTMC:
Nr.31 Tension wheel

| Pos. | Název / Name | Polotovar | Materiál | Hmotnost | Cislo výkresu | Pocet kusu |
|---|---|---|---|---|---|---|
| 12 | DIN_912_01_M8X35 | SROUB M8 x 35 | | 0.021 | NÁKUP | 4 |
| 11 | LOZISKO-6207_Z | ---- | --- | 0.403 | NAKUP | 2 |
| 10 | ISO_4017_M12X25 | SROUB M12 x 25 | | | NAKUP | 1 |
| 9 | DIN_915_01_M16X20 | SROUB M16 x 40 | | | NAKUP | 1 |
| 8 | CSN_022931_72 | POJISTNY KROUZEK 72 | | | NAKUP | 1 |
| 7 | 230-POSUV-NAPINANI | | | 1.894 | 230.321.800 | 1 |
| 6 | 230-NAPINANI-CEP_OBROBEK | ---- | ---- | 0.675 | 230.321.100 | 1 |
| 5 | 230-POHON-KROUZEK | K d45 | 11375 | 0.016 | 230.321.004 | 1 |
| 4 | 230-NAPINANI-KRYTKA | P 2 | 11373 | 0.032 | 230.321.003 | 1 |
| 3 | 230-VICKO-1 | K d45 | 11375 | 0.046 | 230.321.002 | 1 |
| 2 | 230-NAPINANI-DESKA | PLO 80x30 (P 30) | 14220 | 1.499 | 230.321.001 | 1 |
| 1 | NAPINANI-KLADKA | D 295 mm | TTMC | 6.505 | 230.031 | 1 |

| Zmena | Datum | Index | Podpis |
|---|---|---|---|
| | | d) | |
| | | c) | |
| | | b) | |
| KLADKA, KROUZEK MEZI LOZISKA | 17.03.2014 | a) | Ing.URBANEK |

| | |
|---|---|
| Merilko | 1:4 |
| Poznámka | |
| Autor | Ing.URBANEK |
| Schválil | |
| Technolog | |
| TOLEROVÁNÍ ISO 8015 | |
| ISO 2768 - mK | |
| Datum vydání | 17.03.2014 |
| Typ | 230x280 GH-LR |

PROMÍTÁNÍ

| | |
|---|---|
| Materiál | |
| Polotovar | |
| Celk. hmotnost | 11.637 kg |

PEGAS GONDA

Název / Name: **230-NAPINANI**

Cís. výkresu: **230.321.000**

List 1/2

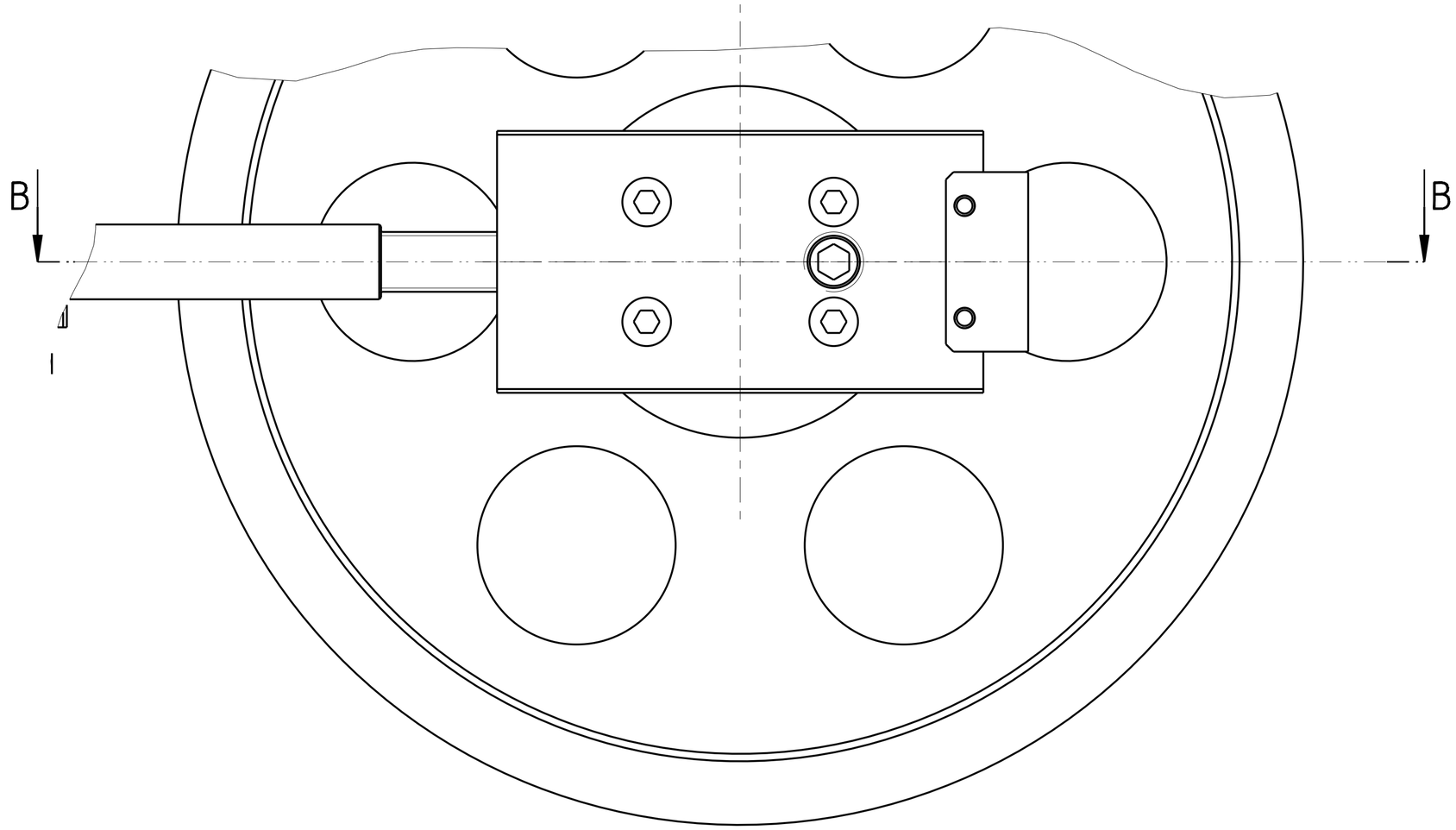


B-B

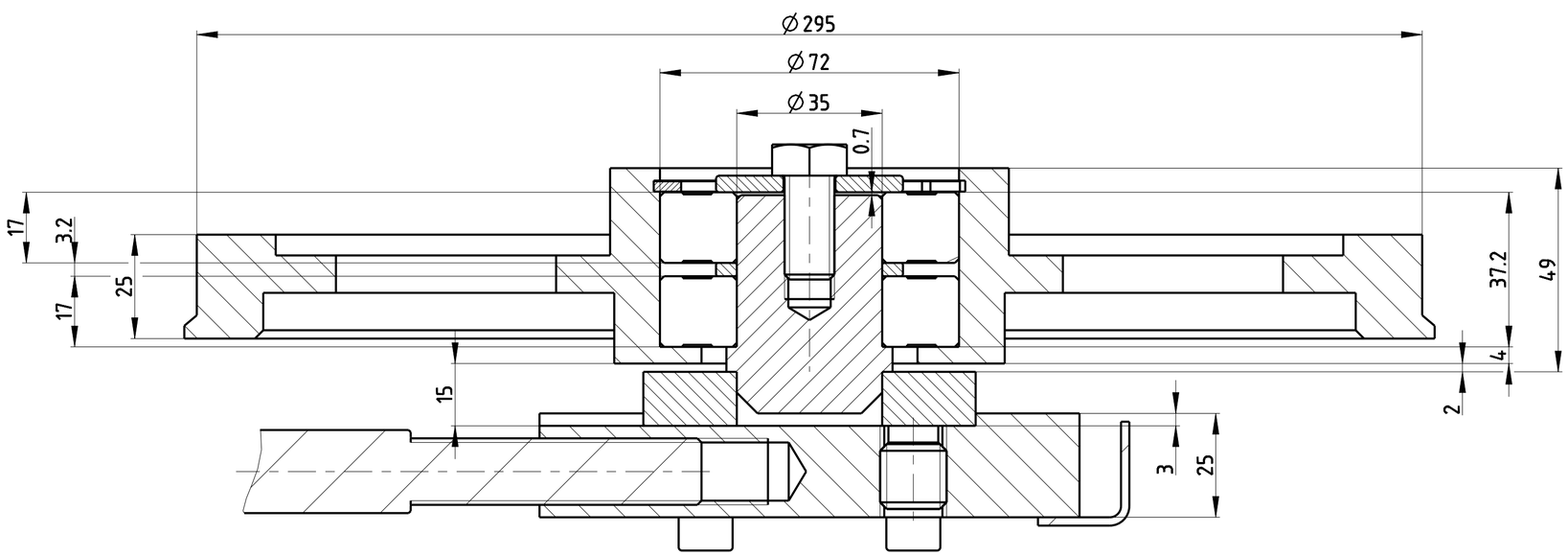


MONTAZNI VYKRES
assembly drawing

| | | | | |
|---|---|---|---|---|
| | | d) | | |
| | | c) | | |
| | | b) | | |
| KLADKA, KROUZEK MEZI LOZISKA | 17.03.2014 | a) | Ing.URBANEK | |
| Zmena | Datum | Index | Podpis | |
| Merilko 1:1 | Poznámka | Autor | Ing.URBANEK | |
| | | Schválil | | |
| | | Technolog | | |
| TOLEROVÁNÍ ISO 8015 | | Datum vydání | 17.03.2014 | |
| ISO 2768 - mK | | | | |
| Typ | 230x280 GH-LR | | | |

PROMÍTÁNÍ

| | |
|---|---|
| Materiál | |
| Polotovar | |
| Celk. hmotnost | 11.637 kg |

PEGAS GONDA

Název: 230-NAPINANI

Name

Cís. výkresu: 230.321.000

List 2/2

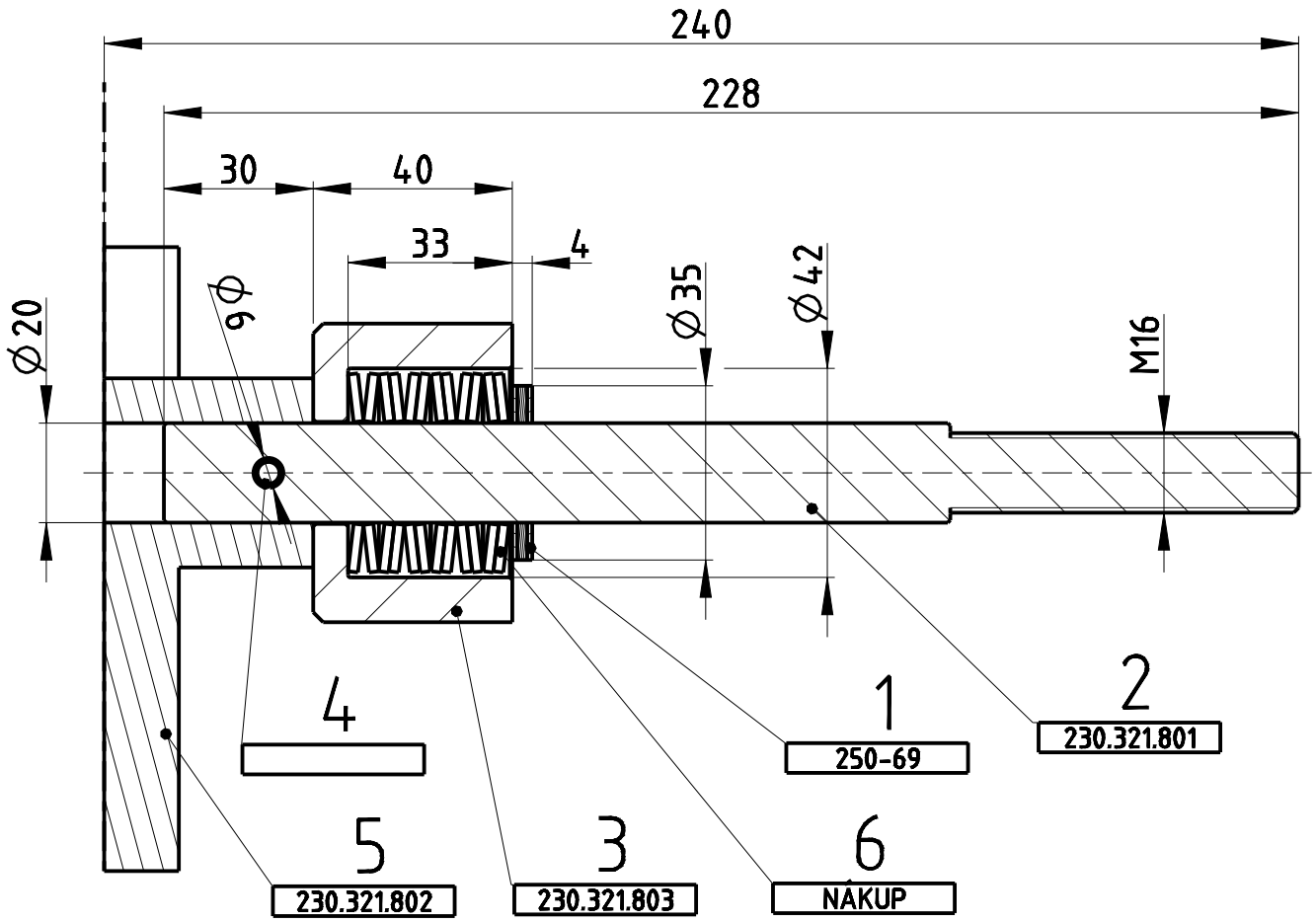


MONTAZNI VYKRES (assembly drawing)
DIRU PRO KOLIK Ø 6 SVRTAT PRI MONTAZI

| Pos. | Název / Name | Polotovar | Materiál | Hmotnost | Cislo výkresu | Pocet kusu |
|---|---|---|---|---|---|---|
| 6 | TALIROVA-PRUZINA-40X20_4X2 | ---- | --- | 0.015 | NÁKUP | 12 |
| 5 | KLICKA | D=160 mm | | 0.693 | 230.321.802 | 1 |
| 4 | DIN_7346_01_6X40 | KOLIK 6X40 | | 0.004 | | 1 |
| 3 | 230-NAPINANI-POUZDRO | K d60 | 11373 | 0.508 | 230.321.803 | 1 |
| 2 | 230-KLICKA-TYC-ZAVIT | KHL d20 | 11523 | 0.497 | 230.321.801 | 1 |
| 1 | AXIALNI-LOZISKO-AXK-2035 | | | 0.021 | 250-69 | 1 |

| Zmena | | Datum | Index | Podpis |
|---|---|---|---|---|
| | | | d) | |
| | | | c) | |
| | | | b) | |
| | | | a) | |

PROMÍTÁNÍ

| | |
|---|---|
| Materiál | |
| Polotovar | |
| Celk. hmotnost | 1.894 kg |

| | | | |
|---|---|---|---|
| Merilko | Poznámka | Autor | Ing. URBANEK |
| 2:3 | | Schvalil | |
| | | Technolog | |
| TOLEROVÁNÍ ISO 8015 | | Datum vydání | 24.09.2013 |
| ISO 2768 - mK | | | |
| Typ | 230x280 GH-LR | | |

PEGAS GONDA

Název
**230-POSUV-NAPINANI**

Name

Cis. výkresu
**230.321.800**

List 1/1

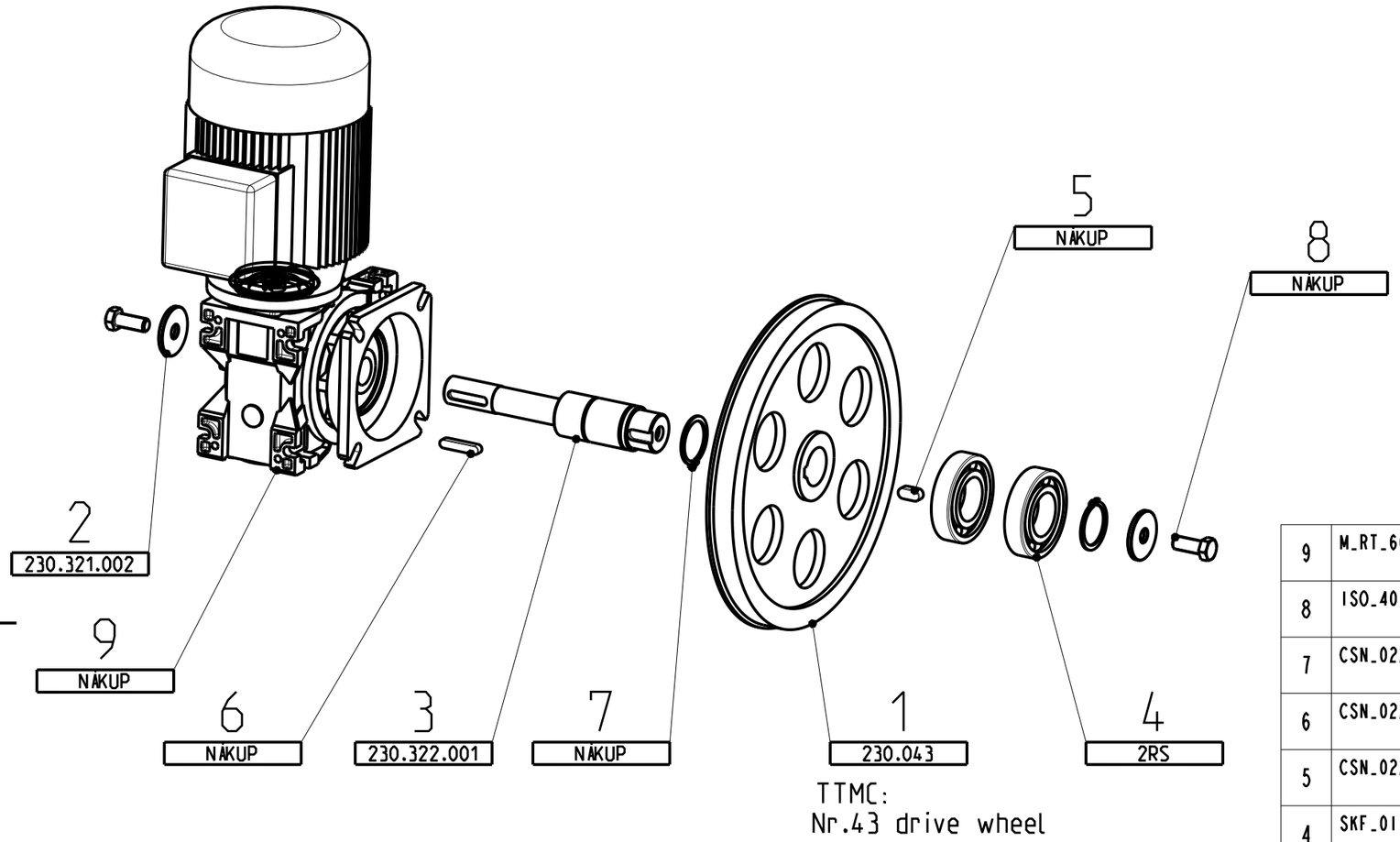


| Pos. | Název / Name | Polotovar | Materiál | Hmotnost | Cislo výkresu | Pocet kusu |
|---|---|---|---|---|---|---|
| 9 | M_RT_60_FB5_40_80_B14-G_AC_25 | drive | ---- | 20.000 | NÁKUP | 1 |
| 8 | ISO_4017_M12X30_ | SROUB M12 x 30 | | | NÁKUP | 2 |
| 7 | CSN_022930_01_40X1_75 | POJISTNY KROUZEK 40 x 1,75 | | | NÁKUP | 2 |
| 6 | CSN_022562_01_8E7X7X40 | PERO 8e7 x 7 x 40 | | | NÁKUP | 1 |
| 5 | CSN_022562_01_10E7X8X22 | PERO 10e7 x 8 x 25 | | | NÁKUP | 1 |
| 4 | SKF_01_6208_2RS1 | LOZISKO SKF 6208-2RS1 | | | 2RS | 2 |
| 3 | 230-POHON-HRIDEL | Kd50 | 11600 | 1.275 | 230.322.001 | 1 |
| 2 | 230-VICKO-1 | K d45 | 11375 | 0.046 | 230.321.002 | 2 |
| 1 | POHON-KLADKA | D 295 mm | TTMC | 5.899 | 230.043 | 1 |

| | | | |
|---|---|---|---|
| | | d) | |
| | | c) | |
| | | b) | |
| KLADKA, PERO | 17.03.2014 | a) | Ing.URBANEK |
| Zmena | Datum | Index | Podpis |

| | |
|---|---|
| Merilko 1:5 | Poznámka |
| Autor | Ing.URBANEK |
| Schvalil | |
| Technolog | |
| TOLEROVÁNI ISO 8015 | Datum vydání 17.03.2014 |
| ISO 2768 - mK | |
| Typ | 230x280 GH-LR |

PROMÍTÁNÍ

| | |
|---|---|
| Materiál | |
| Polotovar | |
| Celk. hmotnost | 28.191 kg |

PEGAS GONDA

Název / Name: **230-POHON**

Cis. výkresu: **230.322.000**

List 1/2

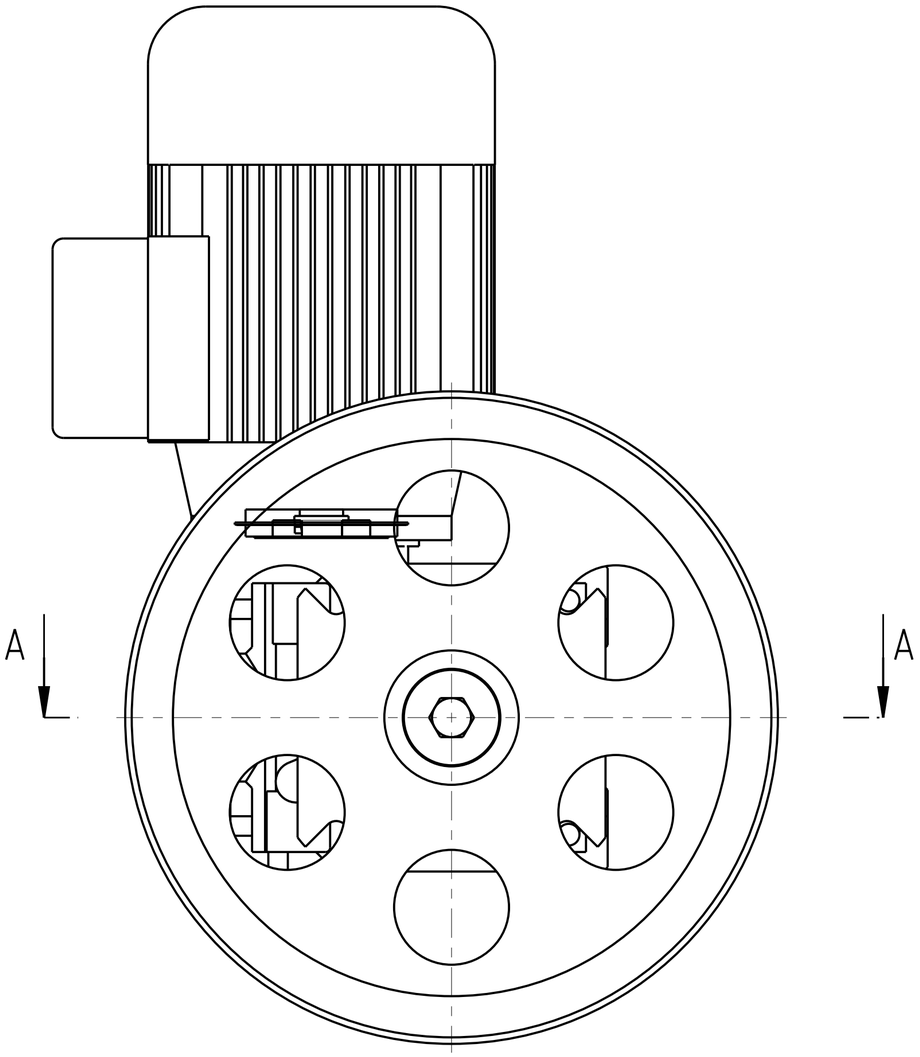


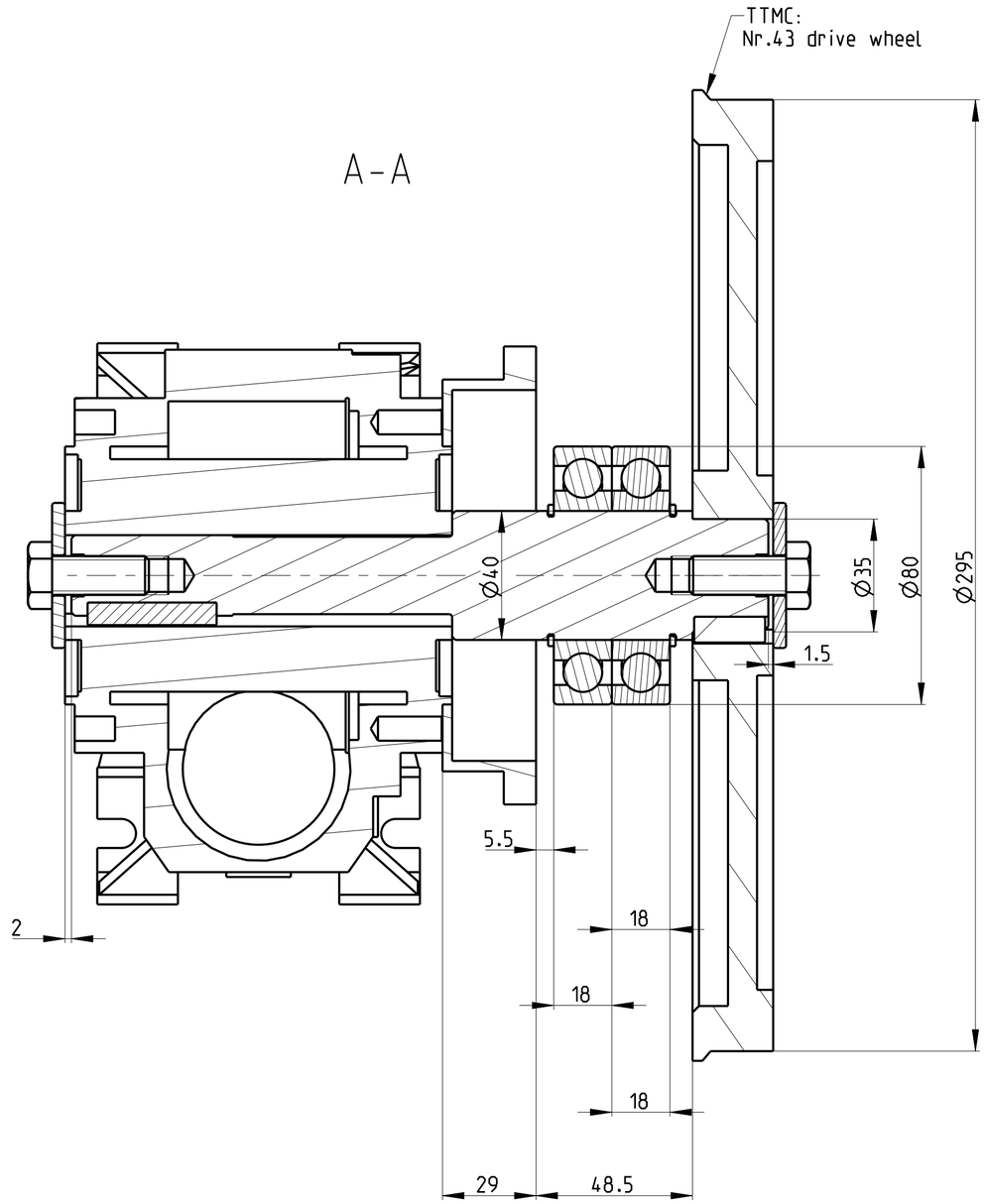


MONTAZNI VYKRES
assembly drawing

| | | | | | |
|---|---|---|---|---|---|
| | | | d) | | |
| | | | c) | | |
| | | | b) | | |
| KLADKA, PERO | | 17.03.2014 | a) | Ing.URBANEK | |
| Zmena | | Datum | Index | Podpis | |
| Merilko 1:2 | Poznámka | Autor | Ing.URBANEK | | |
| | | Schválil | | | |
| | | Technolog | | | |
| TOLEROVÁNÍ ISO 8015 | | Datum vydání | 17.03.2014 | | |
| ISO 2768 - mK | | | | | |
| Typ | 230x280 GH-LR | | | | |

PROMÍTÁNÍ

| | |
|---|---|
| Materiál | ---- |
| Polotovar | ---- |
| Celk. hmotnost | 28.191 kg |

PEGAS GONDA

Název
**230-POHON**
Name

Cís. výkresu
**230.322.000**
List 2/2

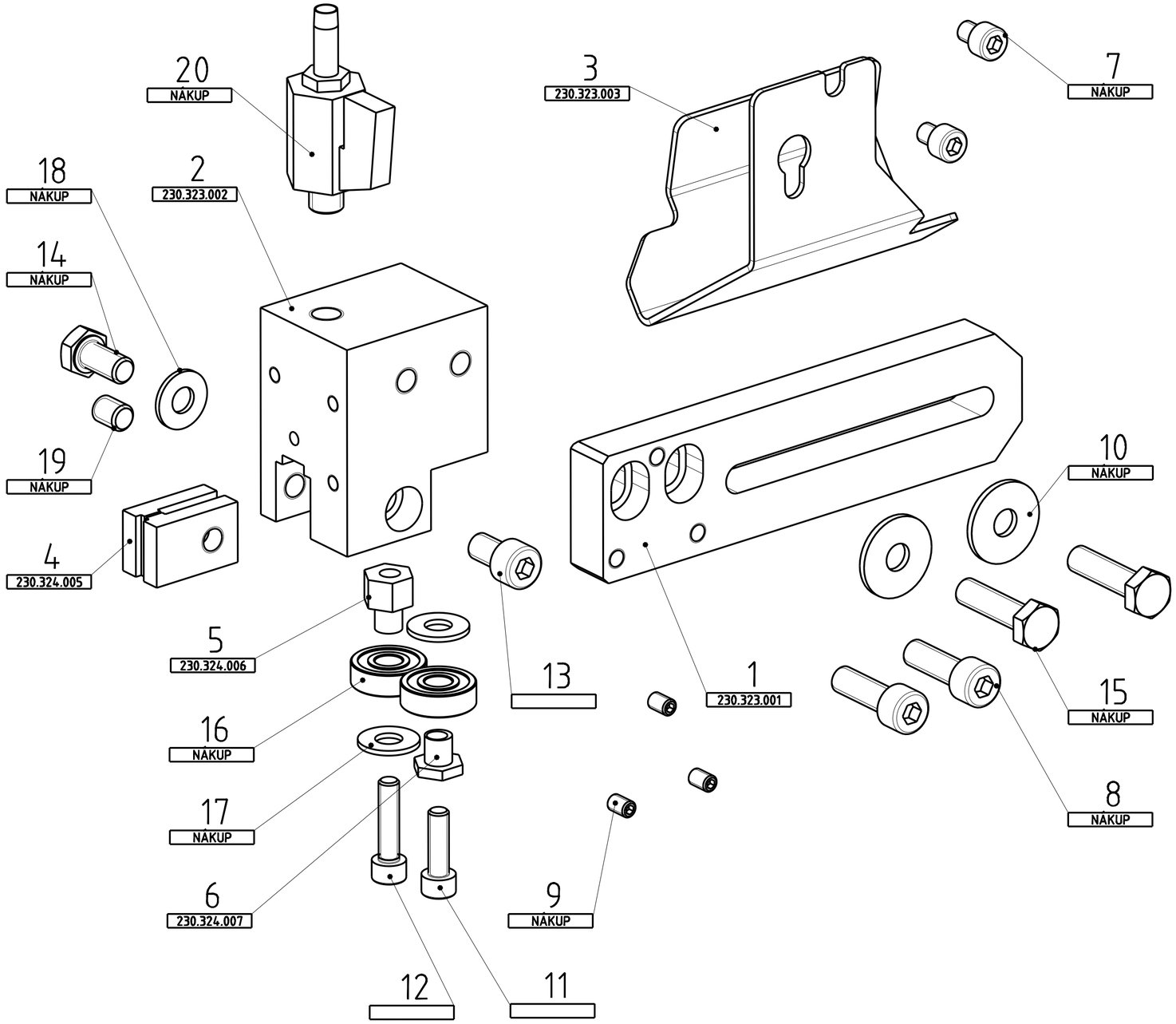


| Pos. | Název / Name | Polotovar | | Materiál | Hmotnost | Cislo výkresu | Počet kusů |
|---|---|---|---|---|---|---|---|
| 20 | VODITKO-VENTIL | | | 0.113 | NÁKUP | | 1 |
| 19 | STAVECI-SROUB_M8X10 | | | 0.004 | NÁKUP | | 1 |
| 18 | PODLOZKA_M8 | | | 0.003 | NÁKUP | | 1 |
| 17 | PLOCHA-PODLOZKA_8 | | | 0.003 | NÁKUP | | 2 |
| 16 | LOZISKO-608_Z | | | 0.017 | NÁKUP | | 2 |
| 15 | DIN931_M8X30 | SROUB M8 x 30 | | | NÁKUP | | 2 |
| 14 | DIN931_M8X16 | SROUB M8 x 16 | | | NÁKUP | | 1 |
| 13 | DIN912_M8X14 | SROUB M8 x 14 | | | | | 1 |
| 12 | DIN912_M6X25 | SROUB M6 x 25 | | | | | 1 |
| 11 | DIN912_M6X20 | SROUB M6 x 20 | | | | | 1 |
| 10 | DIN_9021_01_8_4 | PODLOZKA 8,4 | | | NÁKUP | | 2 |
| 9 | DIN_913_01_M5X8 | SROUB M5 x 8 | | | NÁKUP | | 3 |
| 8 | DIN_912_01_M8X25 | SROUB M8 x 25 | | 0.017 | NÁKUP | | 2 |
| 7 | DIN_912_01_M6X8 | SROUB M6 x 8 | | 0.005 | NÁKUP | | 2 |
| 6 | 230-VOD-EXCENTR-2 | 6HRHL 13 | 11373 | 0.005 | 230.324.007 | | 1 |
| 5 | 230-VOD-EXCENTR-1 | 6HRHL 13 | 11373 | 0.010 | 230.324.006 | | 1 |
| 4 | 230-VODITO-DESTICKA | PLOHL 30x10 | 11373 | 0.027 | 230.324.005 | | 2 |
| 3 | 230-TELO-PEV-VOD-KRYT | P 2 | 11373 | 0.194 | 230.323.003 | | 1 |
| 2 | 230-TELO-PEVNE-VODITKO | PLOHL 60x40 | 11375 | 0.786 | 230.323.002 | | 1 |
| 1 | 230-PEV-VOD-DRZAK | PLOHL 40x15 | 11 375 | 0.570 | 230.323.001 | | 1 |

| Změna | | Datum | Index | Podpis |
|---|---|---|---|---|
| | | | d) | |
| | | | c) | |
| | | | b) | |
| | | | a) | |

| | | | |
|---|---|---|---|
| Meritko 1:1 | Poznámka | Autor | Ing.URBANEK |
| | | Schválil | |
| | | Technolog | |
| TOLEROVÁNÍ ISO 8015 | | Datum vydání | 24.09.2013 |
| ISO 2768 - mK | | | |
| Typ | 230x280 GH-LR | | |

PROMÍTÁNÍ

| | |
|---|---|
| Materiál | |
| Polotovar | |
| Celk. hmotnost | 1.910 kg |

PEGAS GONDA

Název / Name: **230-PEVNE-VODITKO**

Cis. výkresu: **230.323.000**

List 1/2

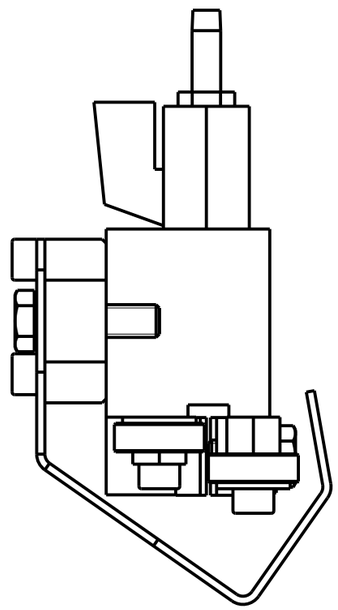

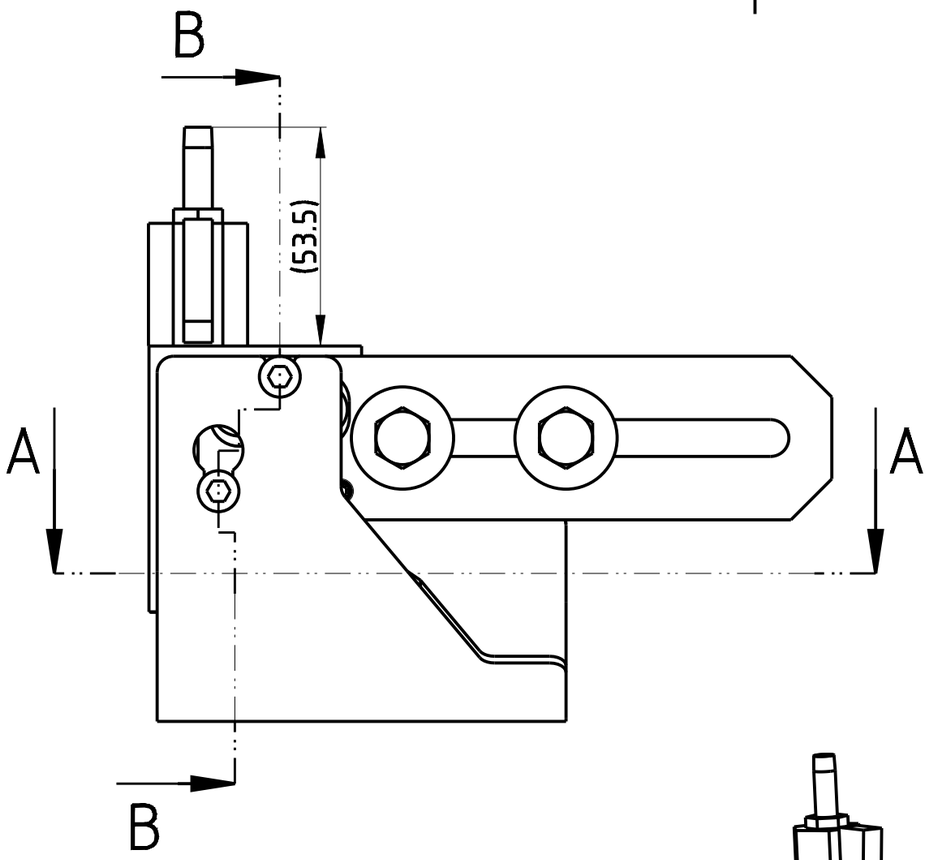


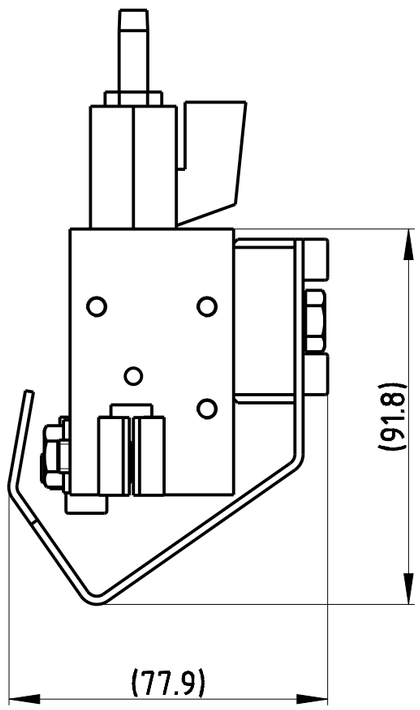


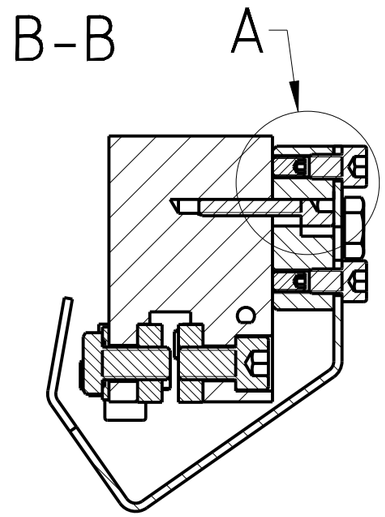


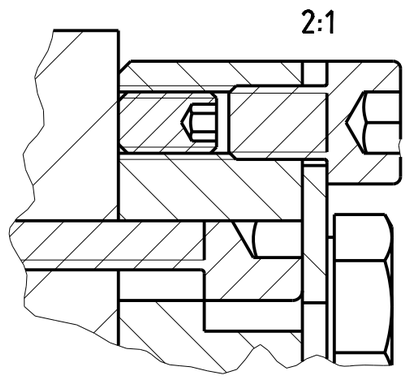


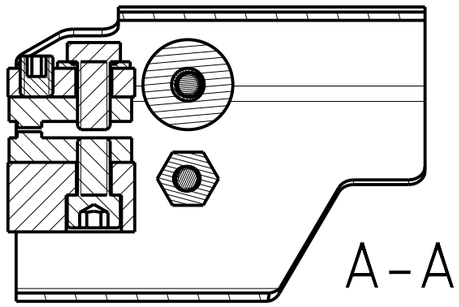


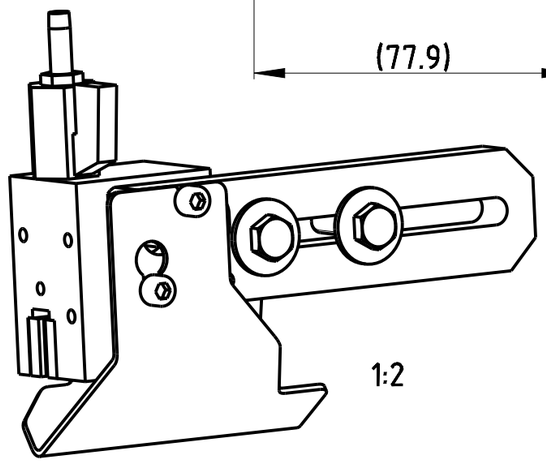


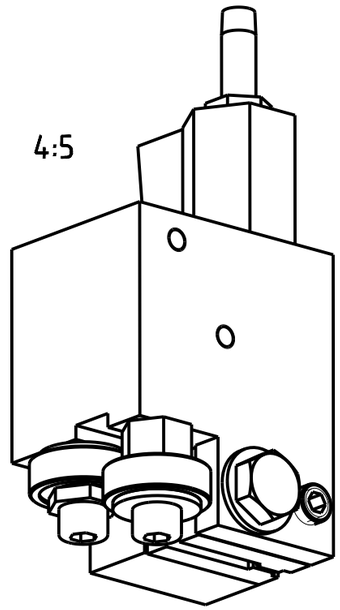


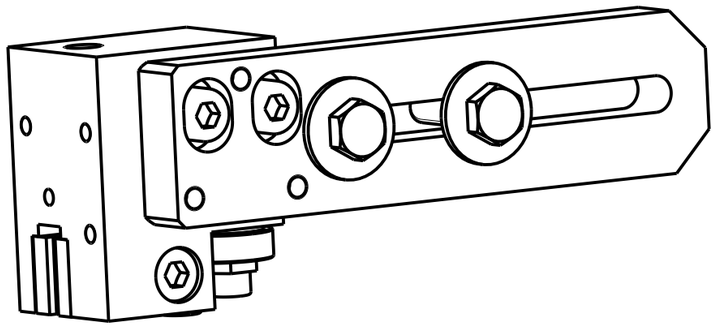

PRO PREHLEDNOST JSOU V TECHTO NAHLEDECH SKRYTY NEKTERÉ DÍLY
For clarity, in these previews do not show any parts

| Zmena | Datum | Index | Podpis |
|---|---|---|---|
| | | d) | |
| | | c) | |
| | | b) | |
| | | a) | |

| | | | |
|---|---|---|---|
| Meritko 2:3 | Poznámka | Autor | Ing. URBANEK |
| | | Schvalil | |
| | | Technolog | |
| TOLEROVÁNÍ ISO 8015 | | Datum vydání | 20.01.2014 |
| ISO 2768 - mK | | | |
| Typ | 230x280 GH-LR | | |

PROMÍTÁNÍ

| | |
|---|---|
| Materiál | |
| Polotovar | |
| Celk. hmotnost | 1.910 kg |

PEGAS GONDA

Název
**230-PEVNE-VODITKO**
Name

Cís. výkresu
**230.323.000**

List 2/2

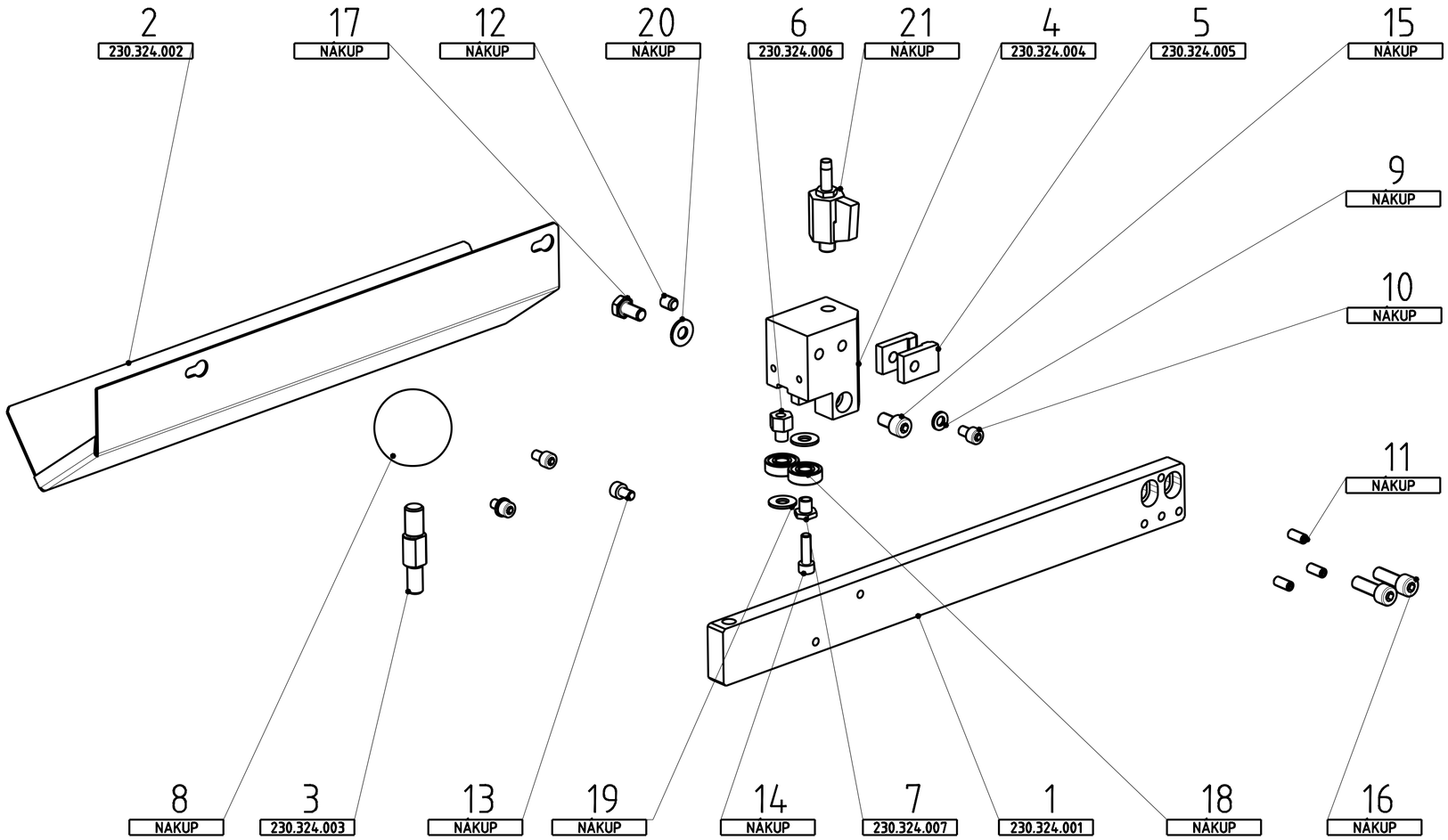


| Pos. | Název / Name | Polotovar | Materiál | Hmotnost | Cislo výkresu | Pocet kusu |
|---|---|---|---|---|---|---|
| 21 | VODITKO-VENTIL | | | 0.113 | NÁKUP | 1 |
| 20 | PODLOZKA_M8 | | | 0.003 | NÁKUP | 1 |
| 19 | PLOCHA-PODLOZKA_8 | | | 0.003 | NÁKUP | 2 |
| 18 | LOZISKO-608_Z | | | 0.017 | NÁKUP | 2 |
| 17 | DIN931_M8X16 | SROUB M8 x 16 | | | NÁKUP | 1 |
| 16 | DIN912_M8X25 | SROUB M8 x 25 | | | NÁKUP | 2 |
| 15 | DIN912_M8X14 | SROUB M8 x 14 | | | NÁKUP | 1 |
| 14 | DIN912_M6X20 | SROUB M6 x 20 | | | NÁKUP | 1 |
| 13 | DIN912_M6X10 | SROUB M6 x 10 | | | NÁKUP | 1 |
| 12 | DIN_913_01_M8X10_ | SROUB M8 x 10 | | | NÁKUP | 1 |
| 11 | DIN_913_01_M6X14 | SROUB M6 x 14 | | | NÁKUP | 3 |
| 10 | DIN_912_01_M6X10 | SROUB M6 x 10 | | 0.006 | NÁKUP | 3 |
| 9 | DIN_125_01_6 | PODLOZKA 6 | | | NÁKUP | 2 |
| 8 | PLAST-KUL-M12 | ---- | | 0.484 | NAKUP | 1 |
| 7 | 230-VOD-EXCENTR-2 | 6HRHL 13 | 11373 | 0.005 | 230.324.007 | 1 |
| 6 | 230-VOD-EXCENTR-1 | 6HRHL 13 | 11373 | 0.010 | 230.324.006 | 1 |
| 5 | 230-VODITO-DESTICKA | PLOHL 30x10 | 11373 | 0.027 | 230.324.005 | 2 |
| 4 | 230-TELO-POSUVNE-VODITKO | PLOHL 60x40 | 11373 | 0.771 | 230.324.004 | 1 |
| 3 | 230-TYC-RUKOJET | K d15 | 11373 | 0.055 | 230.324.003 | 1 |
| 2 | 230-RAMENO-KRYT-1 | P 1,5 | 11373 | 0.823 | 230.324.002 | 1 |
| 1 | 230-POS-VOD-DRZAK | PLOHL 40x15 | 11373 | 1.818 | 230.324.001 | 1 |

| Zmena | Datum | Index | Podpis |
|---|---|---|---|
| | | d) | |
| | | c) | |
| | | b) | |
| | | a) | |

PROMÍTÁNÍ

Materiál
Polotovar
Celk. hmotnost 4.270 kg

Merítko 2:5
Poznámka

Autor Ing. URBANEK
Schválil
Technolog

TOLEROVÁNÍ ISO 8015
ISO 2768 - mK
Datum vydání 28.05.2013
Typ 230x280 GH-LR

PEGAS GONDA

Název 230-POSUVNE-VODITKO
Name
Cis. výkresu 230.324.000
List 1/1

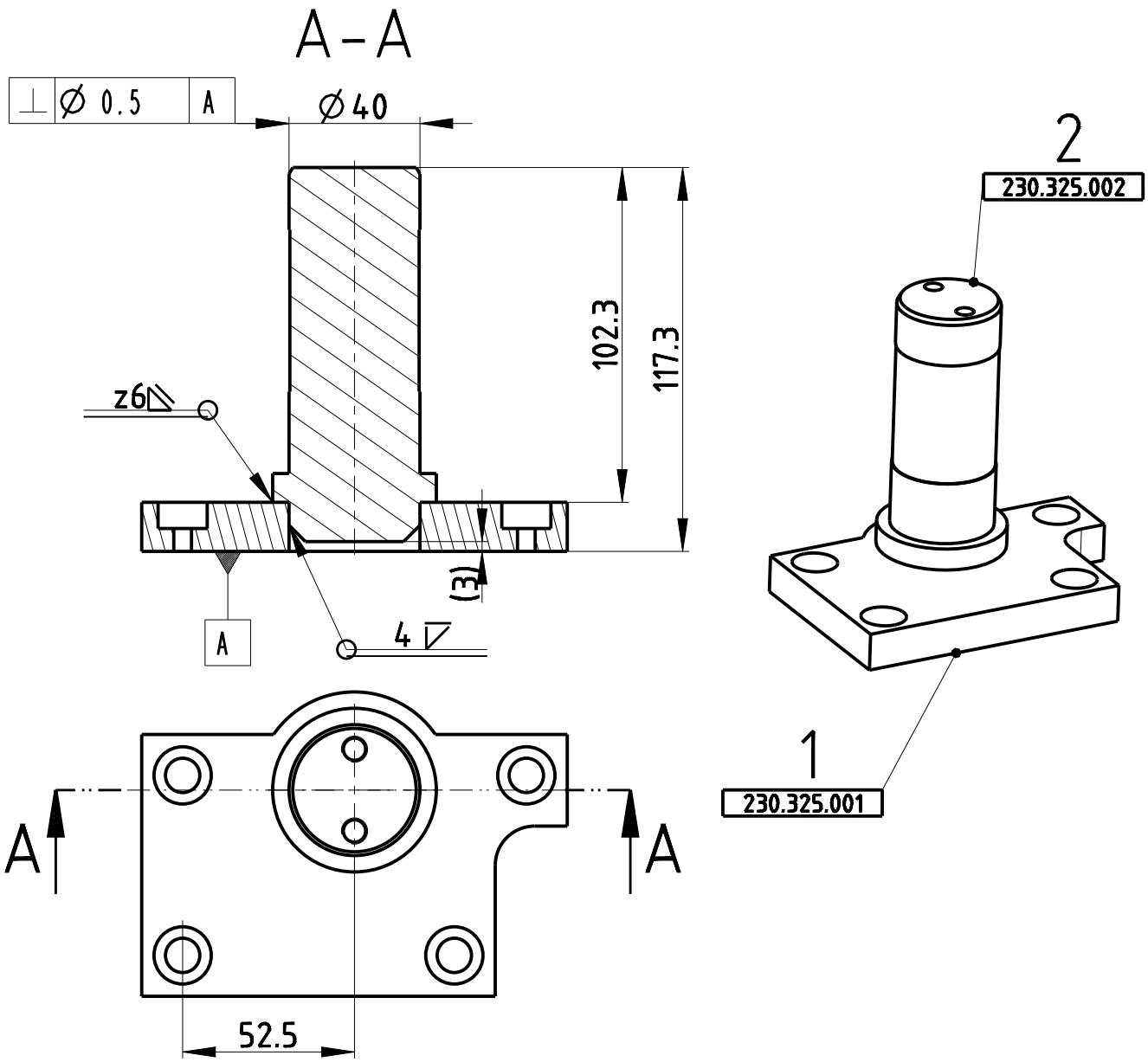


VYKRES SVAROVANI / DRAWING OF WELDING

| Pos. | Název / Name | Polotovar | Materiál | Hmotnost | Cislo výkresu | Pocet kusu |
|---|---|---|---|---|---|---|
| 2 | 230-CEP-RAMENE-DIL-2 | K d50 | 11373 | 1.135 | 230.325.002 | 1 |
| 1 | 230-CEP-RAMENE-DIL-1 | P 15 | 11373 | 0.917 | 230.325.001 | 1 |

| | | | | | |
|---|---|---|---|---|---|
| | | d) | | PROMÍTÁNÍ | Materiál |
| | | c) | | | Polotovar |
| | | b) | | | Celk. hmotnost 2.219 kg |
| ROZMER "117,3" | 17.03.2014 | a) | Ing.URBANEK | | |
| Zmena | Datum | Index | Podpis | | |
| Meritko 1:2 | Poznámka | Autor | Ing.URBANEK | | |
| | | Schvalil | | | |
| | | Technolog | | | |
| TOLEROVÁNÍ ISO 8015 | | Datum vydání | 17.03.2014 | | |
| ISO 2768 - mK | | | | | |
| Typ | 230x280 GH-LR | | | | |

PEGAS GONDA

Název: 230-CEP-RAMENE_SVAR

Name

Cis. výkresu: 230.325.000

List 1/2

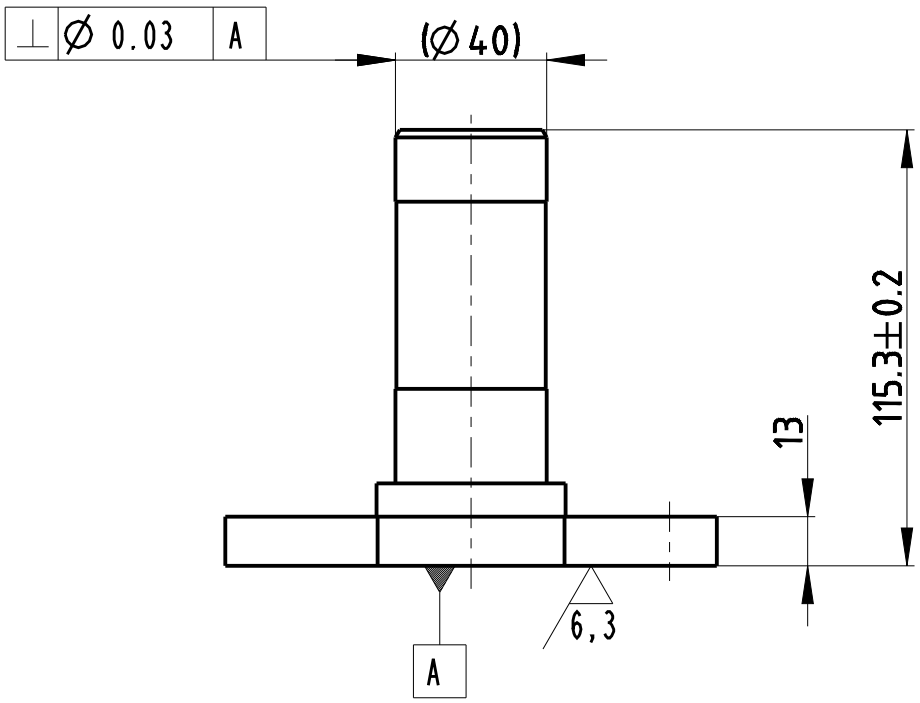


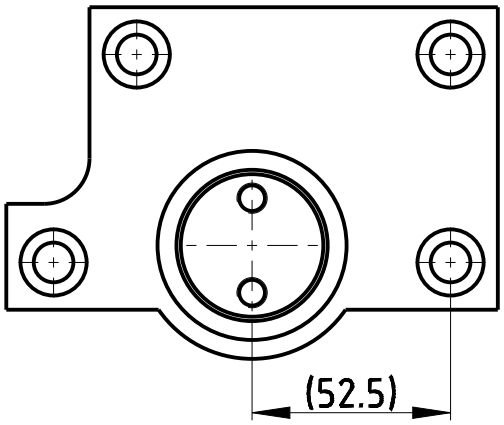


VYKRES OBRABENI / DRAWING OF MACHINNING

| | | | | | | | |
|---|---|---|---|---|---|---|---|
| | | | d) | | PROMÍTÁNÍ | Materiál | ---- |
| | | | c) | | | Pololovar | ---- |
| | | | b) | | | Celk. hmotnost | 1.924 kg |
| ROZMER "115,3" | | 17.03.2014 | a) | Ing.URBANEK | | | |
| Zmena | | Datum | Index | Podpis | | | |
| Merilko | Poznámka | Autor | Ing.URBANEK | | | | |
| 1:2 | | Schvalil | | | | | |
| | | Technolog | | | | | |
| TOLEROVÁNÍ ISO 8015 | | Datum vydání | 17.03.2014 | | | | |
| ISO 2768 - mK | | | | | | | |
| Typ | 230x280 GH-LR | | | | | | |

PEGAS GONDA

Název

**230-CEP-RAMENE**

Name

Cis. výkresu

**230.325.000**

List 2/2

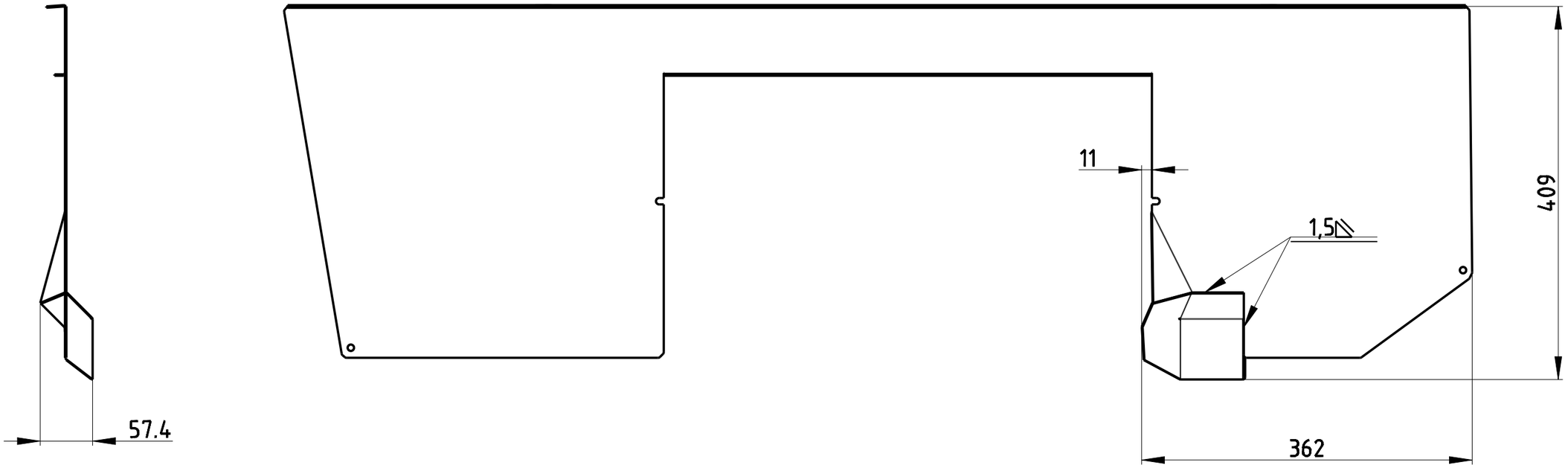


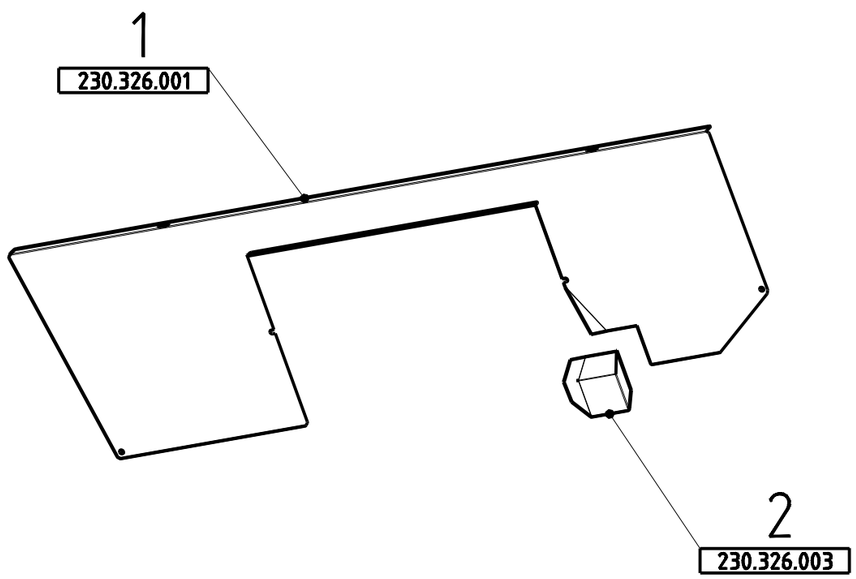


## VYKRES SVAROVANI

| Pos. | Název / Name | Polotovar | Materiál | Hmotnost | Cislo výkresu | Pocet kusu |
|---|---|---|---|---|---|---|
| 2 | 230-KRYT-PASU-DIL-2 | P 1,5 | 11373 | 0.162 | 230.326.003 | 1 |
| 1 | 230-KRYT-PASU | P 1,5 | 11 375 | 4.044 | 230.326.001 | 1 |

| Zmena | Datum | Index | Podpis |
|---|---|---|---|
| | | d) | |
| | | c) | |
| ODSTRANENA POZ.3 | 11.02.2014 | b) | Ing.URBANEK |
| jiny dil: poz.1 ("A") | 10.02.2014 | a) | Ing.URBANEK |

| | |
|---|---|
| Merilko | 1:5 |
| Poznámka | |
| Autor | Ing.URBANEK |
| Schvalil | |
| Technolog | |
| Datum vydání | 11.02.2014 |
| TOLEROVÁNI ISO 8015 | |
| ISO 2768 - mK | |
| Typ | 230x280 GH-LR |

PROMÍTÁNÍ

| | |
|---|---|
| Materiál | |
| Polotovar | |
| Celk. hmotnost | 4.206 kg |

PEGAS GONDA

Název / Name: **230-KRYT-PASU-SVAR**

Cís. výkresu: **230.326.000**

List 1/1

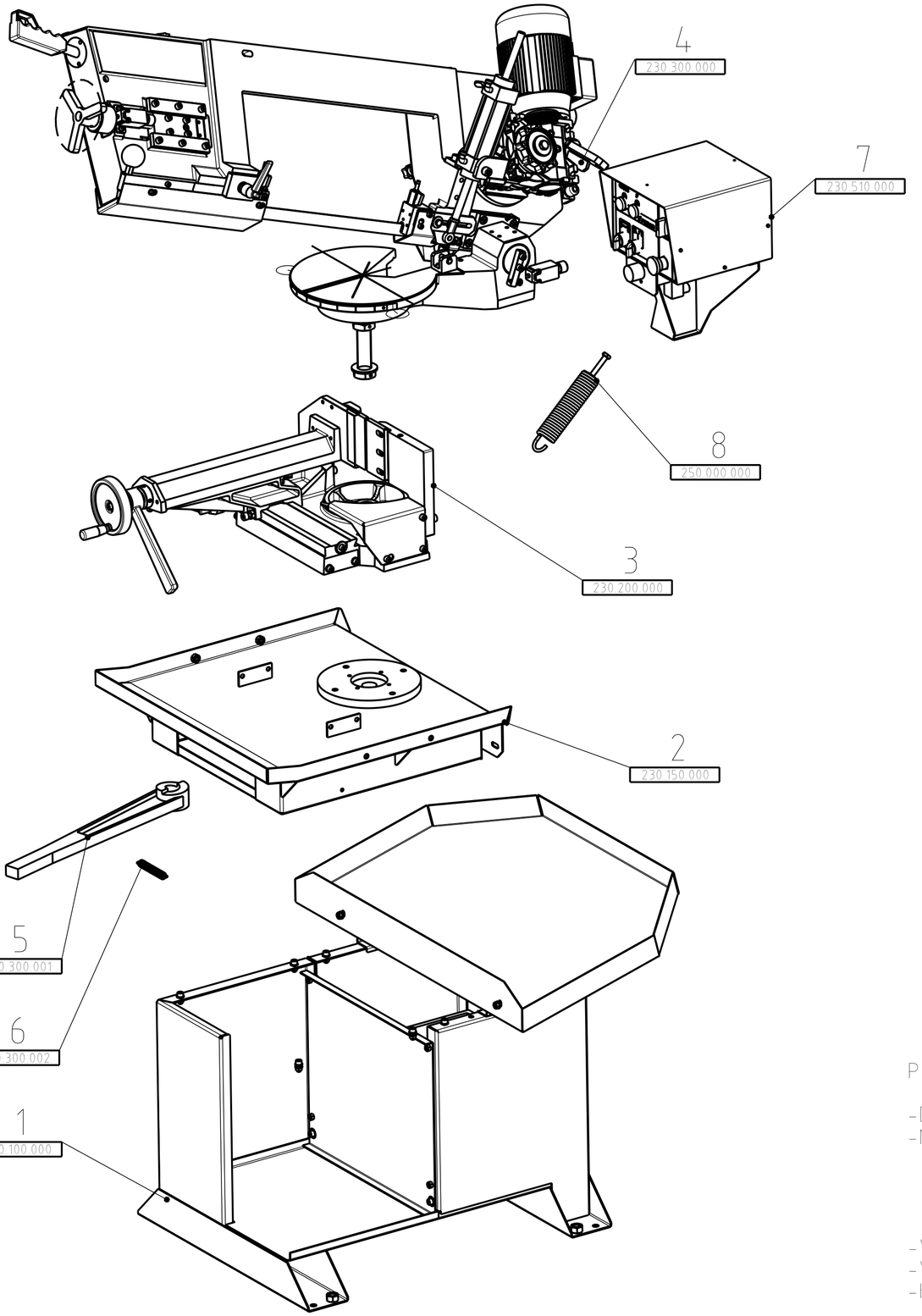


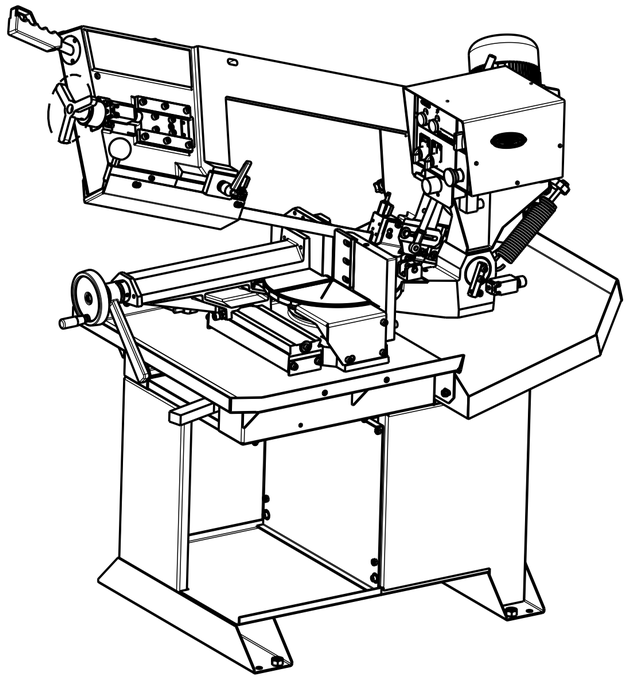

# LIST 1/2
# CELKOVA SESTAVA PILY 230x280 GH-LR, BEZ PRISLUSENSTVI
# (overall assembly without accessories)

PARAMETRY PILY:

-DELKA PILOVEHO PASU: 2720 mm
-MAX. PRUREZ MATERIALU:
KULATINA=230 mm,
OBDELNIKOVY PRUREZ=230x280,
SVAZEK 280x125,
SVAZEK VCETNE HP-MAN 230x100
-VYTOCENI SVERAKU: -45° , +60°
-VYKSA SVERAKU NAD ZEMI: 785 mm
-HMOTNOST: 280 kg

| Pos. | Název / Name | Polotovar | Materiál | Hmotnost | Číslo výkresu | Pocet kusu |
|---|---|---|---|---|---|---|
| 8 | 220-PRUZINA-SESTAVA | | | 0.947 | 250.000.000 | 1 |
| 7 | 230-EL-PANEL | | | 7.784 | 230.510.000 | 1 |
| 6 | 230-PRUZINA-TOCNY | HENNLICH 14/3/3 | EN 10270-1 | 0.934 | DIN 230.300.002 | 1 |
| 5 | 230-ARETACNI-PAKA-TOCNY | BENCH LEVER | --- | 3.937 | 230.300.001 | 1 |
| 4 | 230-RAMENO-TOCNA | ----- | ---- | 160.881 | 230.300.000 | 1 |
| 3 | 230-SVERAK-KOMPLET | ----- | ---- | 58.624 | 230.200.000 | 1 |
| 2 | 230-PODSTAVEC-VANA | ----- | ---- | 25.102 | 230.150.000 | 1 |
| 1 | 230-PODSTAVEC-KOMPLET | | | 62.400 | 230.100.000 | 1 |

| Zmena | Datum | Index | Podpis |
|---|---|---|---|
| | | d) | |
| PRIDANA PRUZINA 230.300.002 | 4.11.2014 | c) | Ing.GONDA |
| DOCISLOVANI, AKTUALIZACE | 18.03.2014 | b) | Ing.URBANEK |
| SESTAVA "POZ.4", DIL "POZ.2" | 10.02.2014 | a) | Ing.URBANEK |

| | | | |
|---|---|---|---|
| Meritko 1:10 | Poznámka | Autor | Ing.URBANEK |
| | | Schválil | |
| | | Technolog | |
| TOLEROVÁNÍ ISO 8015 | | Datum vydání | 18.03.2014 |
| ISO 2768 - mK | | | |
| Typ | 230x280 GH-LR | | |

PROMÍTÁNÍ

| | |
|---|---|
| Materiál | |
| Polotovar | |
| Celk. hmotnost | 319.705 kg |

PEGAS GONDA

Název / Name: 1-230X280_GH-LR

Cís. výkresu: 230.010.000

List 1/3

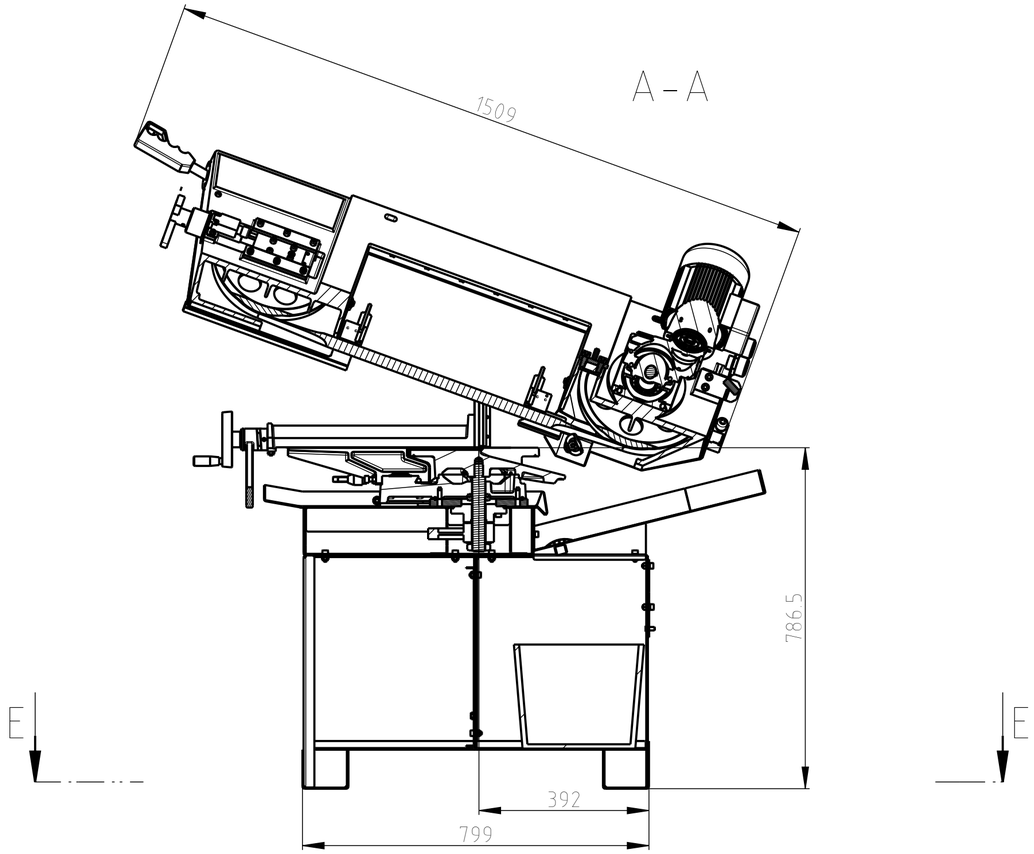


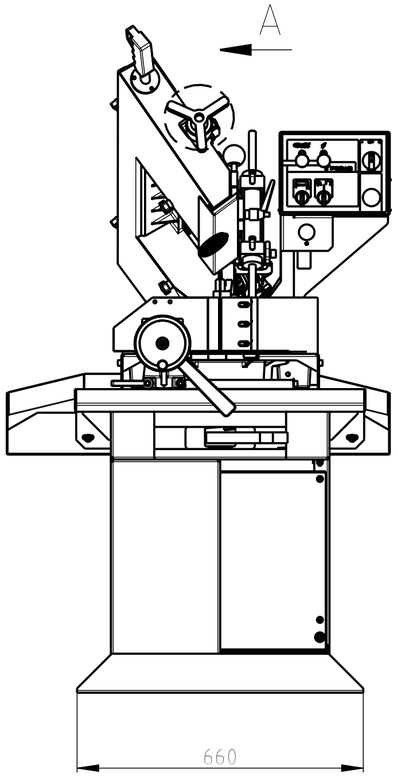


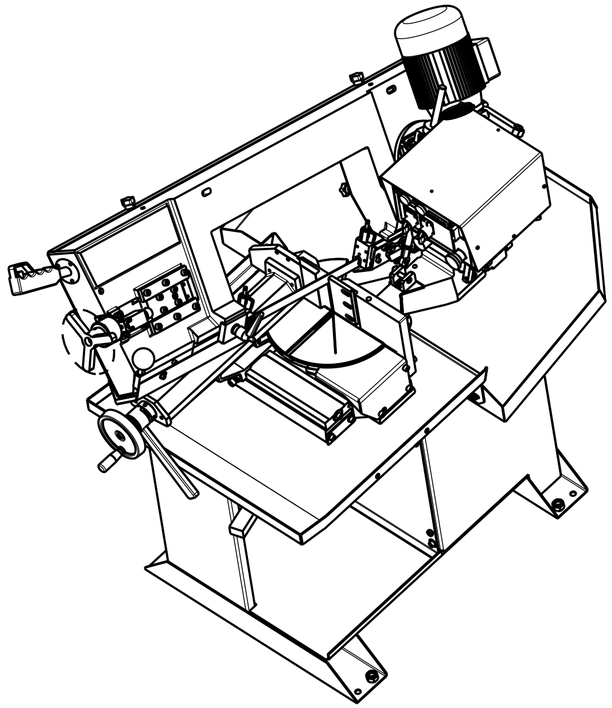

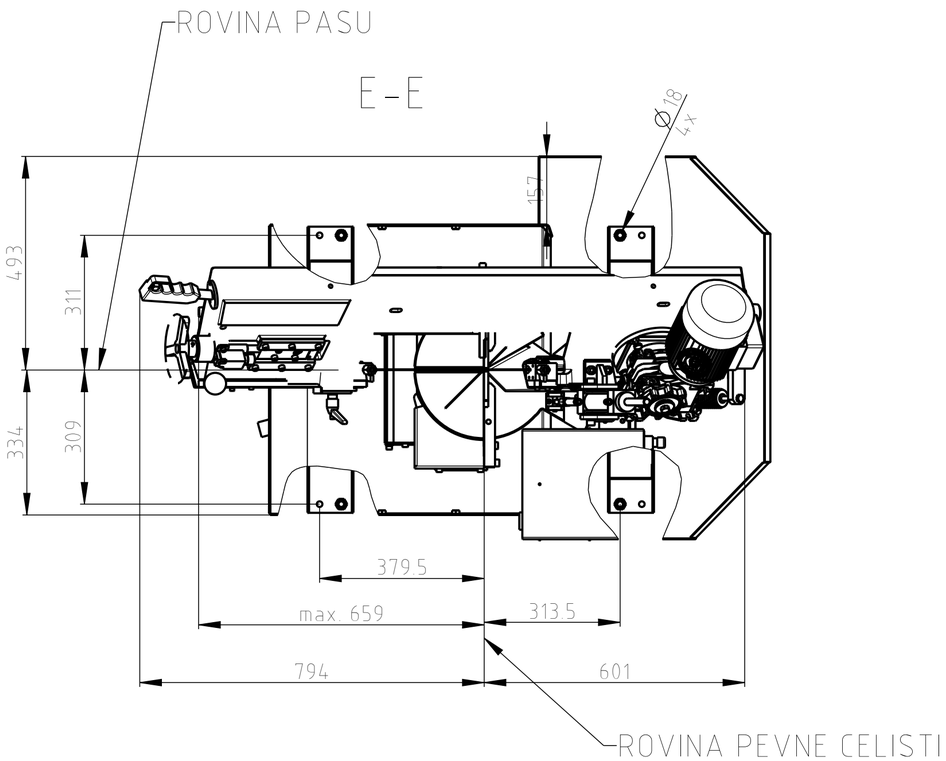


# LIST 2/2
# CELKOVA SESTAVA PILY 230x280 GH-LR, BEZ PRISLUSENSTVI
# ZASTAVBOVE A KOTEVNI ROZMERY
# (overall assembly without accessories)

PARAMETRY PILY:

- DELKA PILOVEHO PASU: 2720 mm
- MAX. PRUREZ MATERIALU: KULATINA=230 mm, OBDELNIKOVY PRUREZ=230x280, SVAZEK 280x125, SVAZEK VCETNE HP-MAN 230x100
- VYTOCENI SVERAKU: -45° , +60°
- VYKSA SVERAKU NAD ZEMI: 785 mm
- HMOTNOST: 280 kg

| | | | | |
|---|---|---|---|---|
| | | d) | | |
| | | c) | | |
| DOPLNENI, AKTUALIZACE | 18.03.2014 | b) | Ing.URBANEK | |
| NOVY PODSTAVEC | 10.02.2014 | a) | Ing.URBANEK | |
| Zmena | Datum | Index | Podpis | |

| | | | |
|---|---|---|---|
| Meritko 1:10 | Poznámka | Autor | Ing.URBANEK |
| | | Schválil | |
| | | Technolog | |
| TOLEROVÁNÍ ISO 8015 | | Datum vydání | 18.03.2014 |
| ISO 2768 - mK | | | |
| Typ | 230x280 GH-LR | | |

PROMÍTÁNÍ

| | |
|---|---|
| Materiál | — |
| Polotovar | — |
| Celk. hmotnost | 319.705 kg |

PEGAS GONDA

Název: 1-230X280_GH-LR

Name

Cís. výkresu: 230.010.000

List 2/3

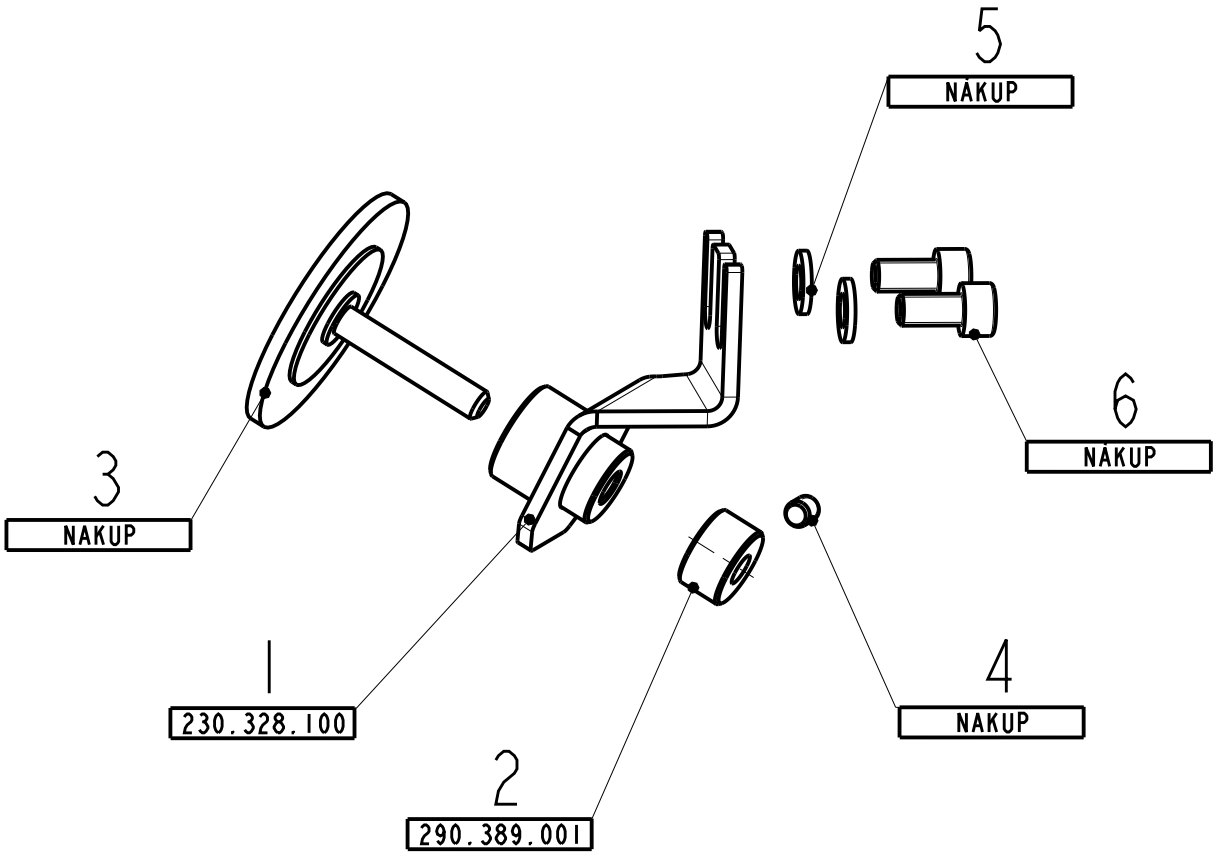


| Pos. | Název - rozmer | Polotovar | Mat. konecný | T.odp. | C.hmot. | Trideni | Cislo výkresu | Pocet kusu |
|---|---|---|---|---|---|---|---|---|
| 6 | DIN_912_01_M6X12<br>SROUB M6 x 12 | | | | 0.006 | | NÁKUP | 2 |
| 5 | DIN_125_01_6<br>PODLOZKA 6 | | | | | | NÁKUP | 2 |
| 4 | CSN_021187_M5X6<br>SROUB M5 x 6 | | | | | | NAKUP | 1 |
| 3 | 290-KOLO-KARTAC-D50<br>---- | ---- | ---- | ---- | 0.065 | ---- | NAKUP | 1 |
| 2 | 290-KARTAC-PAS-KROUZEK<br>K D16 | | 11373 | | 0.012 | | 290.389.001 | 1 |
| 1 | 230-CISTICI-KARTAC-SVAR | | ---- | | 0.082 | | 230.328.100 | 1 |

| | | | | | | | |
|---|---|---|---|---|---|---|---|
| | | d) | | PROMÍTÁNÍ | Materiál | Tr .pr. | m |
| | | c) | | | Polotovar | | |
| | | b) | | | Celk. hmotnost | 0.173 kg | |
| ZMENA TVARU | 17.03.2014 | a) | Ing. URBANEK | | | | |
| Zmena | Datum | Index | Podpis | | | | |

| | | | |
|---|---|---|---|
| Meritko | Poznámka | Navrhl | |
| 1:1 | | Kreslil | Ing. URBANEK |
| | | Prezkousel | |
| Kod | | Technolog | |
| C. sestavy | | Normalizace | |
| Stary výkres | | Schvalil | |
| Novy výkres | | Datum | 17.03.2014 |

PEGAS GONDA

Název: **230-CISTICI-KARTAC**

Typ: 230x280 GH-LR

Cis. výkresu: **230.328.000**

List 1/1

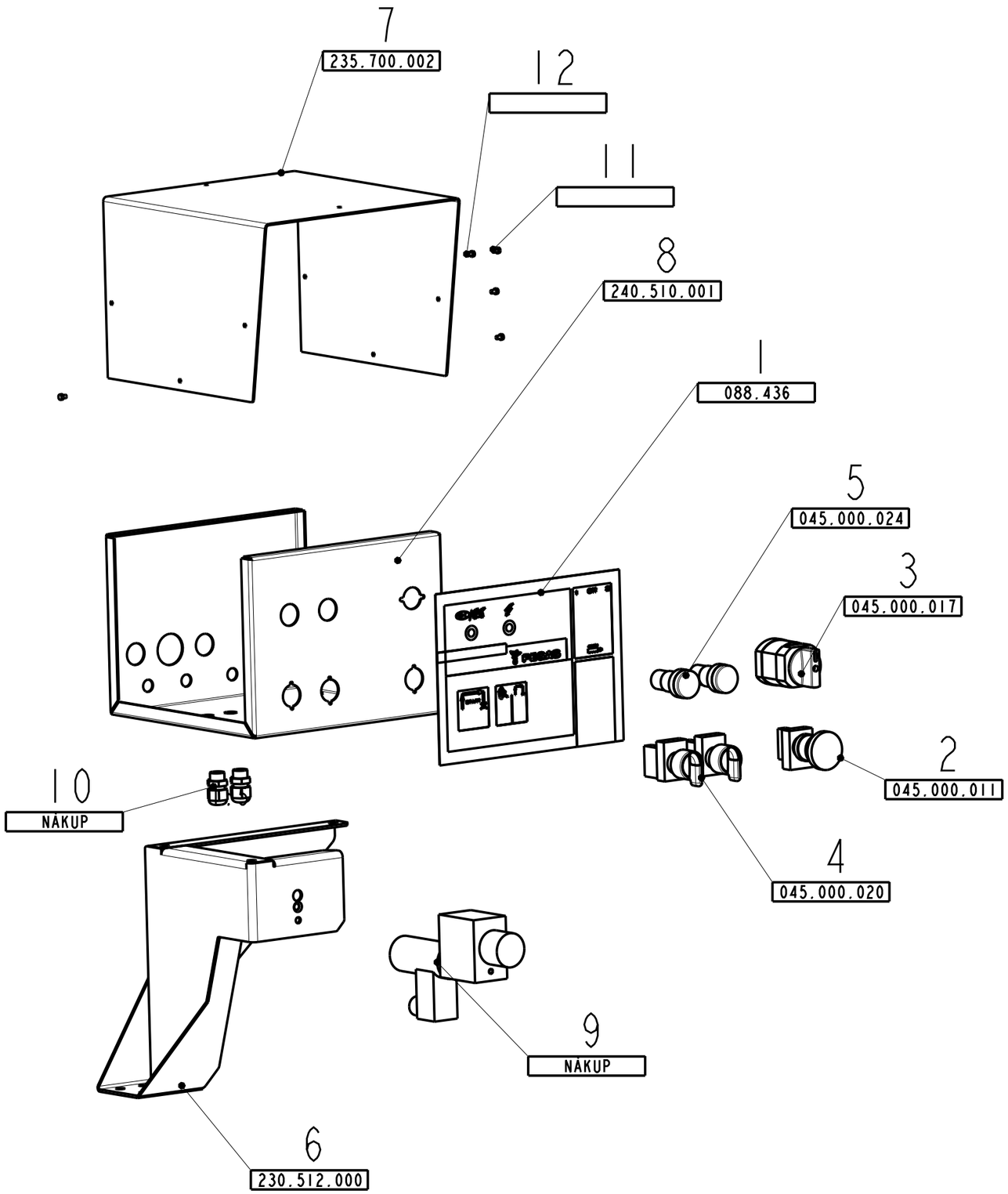


| Pos. | Název - rozmer | Polotovar | Mat. konecný | T.odp. | C.hmot. | Tridení | Cislo výkresu | Pocet kusu |
|---|---|---|---|---|---|---|---|---|
| 12 | ISO_1207_M3-5X5_ SROUB M3,5x5 | | | | 0.001 | | | 2 |
| 11 | EN_1207_M3-5X5_ SROUB M3,5x5 | | | | 0.001 | | | 3 |
| 10 | PRUCHODKA-PG9 | | | | 0.056 | | NÁKUP | 2 |
| 9 | HYDRAULICKY-SKRTICI-BLOK | | | | | | NÁKUP | 1 |
| 8 | 240-GH-ELPANEL-ZAKLAD PI.5 | | | | 2.024 | | 240.510.001 | 1 |
| 7 | 235-PROF-EL-PANEL-VIKO PL TI.5 | | | --- | 2.005 | ---- | 235.700.002 | 1 |
| 6 | 230-EL-PANEL-KONZOLA | | | | 2.024 | | 230.512.000 | 1 |
| 5 | KONTROLKA-PLML-ZELENA PLML2L24 | | PEGASUS | | 0.032 | | 045.000.024 | 2 |
| 4 | PREPINAC-PSLB PSLB8DO | | PEGASUS | | 0.069 | | 045.000.020 | 2 |
| 3 | HL-VYP-GIOVENZANA-P016_MOT | | | | | | 045.000.017 | 1 |
| 2 | CENTRAL-STOP-TLACITKO | | | | 0.074 | | 045.000.011 | 1 |
| 1 | NALEPKA-OVLADACI-PANEL-GH | | 11373 | | 0.164 | | 088.436 | 1 |

| Zmena | Datum | Index | Podpis |
|---|---|---|---|
| | | d) | |
| | | c) | |
| | | b) | |
| | | a) | |

| | | | |
|---|---|---|---|
| Meritko 3:10 | Poznámka | Navrhl | |
| | | Kreslil | Ing. URBANEK |
| | | Prezkoušel | |
| Kod | | Technolog | |
| C. sestavy | | Normalizace | |
| Starý výkres | | Schválil | |
| Nový výkres | | Datum | 25.09.2013 |

PROMÍTÁNÍ

| | | | |
|---|---|---|---|
| Materiál | | Tr .pr. | m |
| Polotovar | | | |
| Celk. hmotnost | | | kg |

PEGAS GONDA

Název: **230-EL-PANEL**

Typ: 240 GH

Cís. výkresu: **230.510.000**

List 1/1

POZOR: VE VSTUPNÍCH OTVORECH JE ZÁVIT G1/4". NUTNO DÁVAT KONCOVKY HADIC S OKEM PRO ZÁVIT G 1/4".

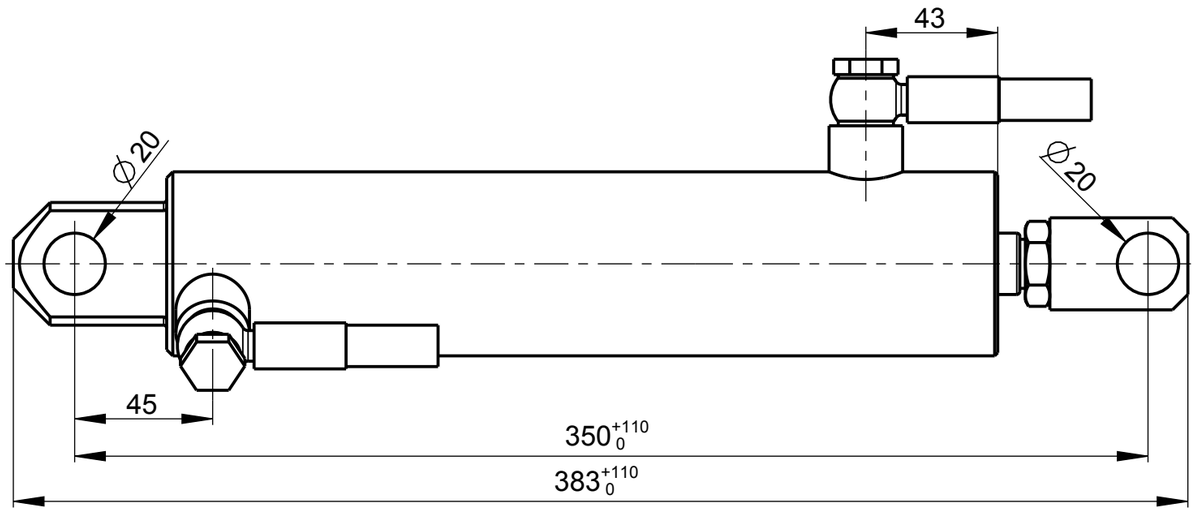


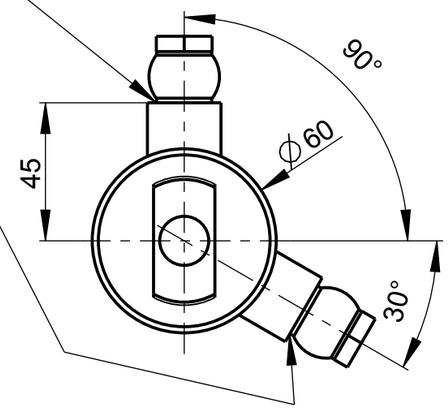


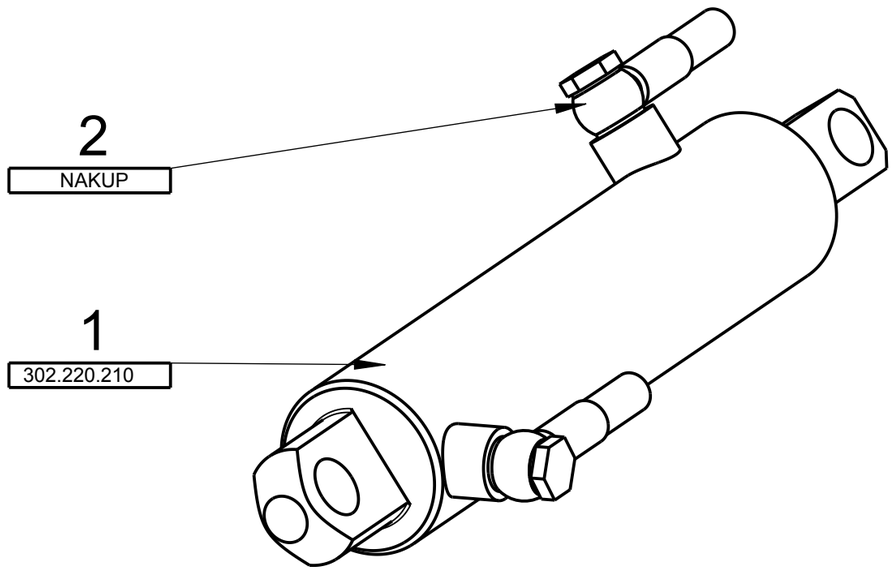


| Pos. | Název / Name | Polotovar | Materiál | Hmotnost | Číslo výkresu | Počet kusů |
|---|---|---|---|---|---|---|
| 2 | KONCOVKA-HADICE-M14X1C5-OKO | | | 0.088 | NAKUP | 2 |
| 1 | HVG-50-20-110-TYP-2 | | | 4.458 | 302.220.210 | 1 |

| Zmena | Datum | Index | Podpis |
|---|---|---|---|
| | | d) | |
| | | c) | |
| | | b) | |
| | | a) | |

PROMÍTÁNÍ

Materiál
Polotovar
Celk. hmotnost 4.633 kg

| | | | |
|---|---|---|---|
| Meritko 1:2 | Poznámka | Autor | Ing. FAJA |
| | | Schvalil | |
| | | Technolog | |
| TOLEROVÁNÍ ISO 8015 | | Datum vydání | 7.4.2015 |
| ISO 2768 - mK | | | |
| Typ | 230x280-GH-LR, 300x320-GH-LR | | |

PEGAS GONDA

Název
HVG-50-20-110-TYP-2-KOMPLET
Name

Cís. výkresu
302.220.200

List 1/1

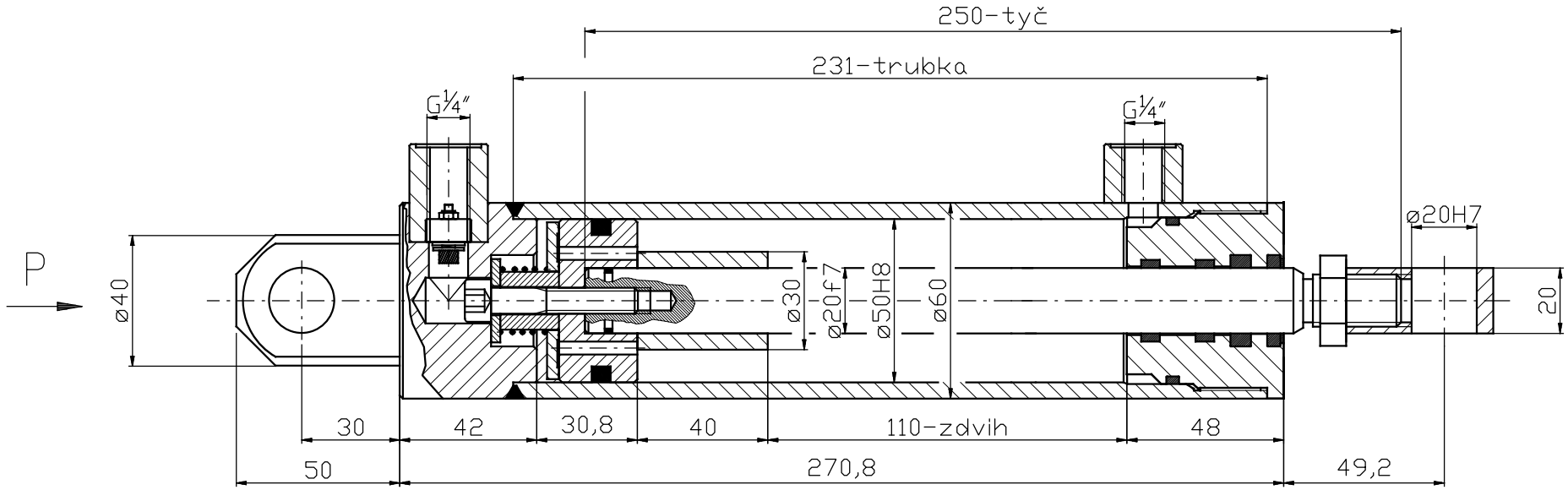


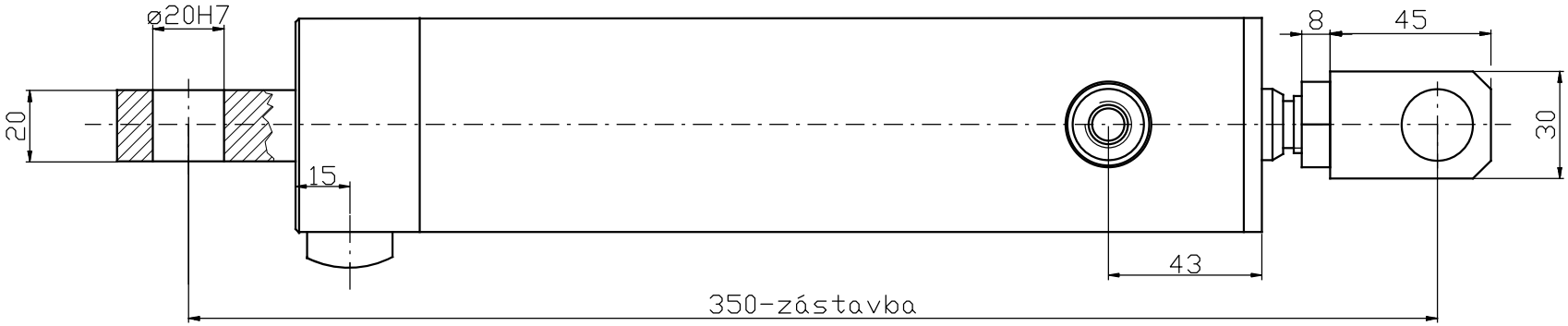


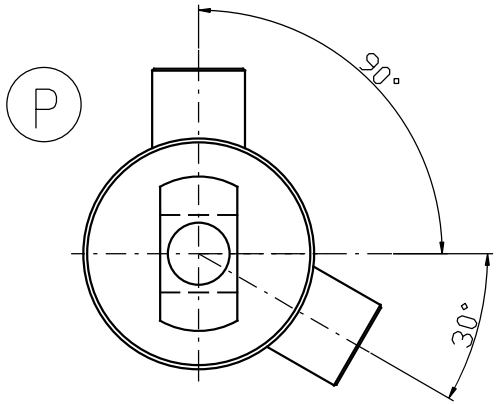


POUŽITÍ:230x280-GH-LR,300x320-GH-LR (302.220.210)

| Polozka | Material | Rozmer | Tepelne zpracovani | | | Trida odpadu | Hmotnost |
|---|---|---|---|---|---|---|---|
| | | Polotovar | Povrchova tvrdost H.:- | Hloubka mm | Pevnost MPa | | |

| Meritko | | | | |
|---|---|---|---|---|
| 1:1 | Kreslil Krobot Z. | Dne IV/2015 | | |
| | Kopiroval AutoCAD® | Tolerance | | |
| | Prezkousel | | | |
| | Norm. ref. | Schvalil | | |
| | Vyr. projednal | Dne | | |

| Zmena | Datum | Podpis | Index zmeny | |
|---|---|---|---|---|
| | | | e | x |
| | | | d | x |
| | | | c | x |
| | | | b | x |
| | | | a | x |

| Typ | Provedeni | Stary vykres | Novy vykres |
|---|---|---|---|
| | | | |

Rostislav Urban
HYDRAULIK-SERVIS
AREÁL STS ŠUMPERK

Nazev: HVG50/20-110-TYP-2

Cislo vykresu: 7100-171-001

Format